AltimateMedical

Gebrauchsanweisung

für die Produktfamilie EasyStand und Zing

EasyStand

Zing

SYMBOLLEGENDE

VORSICHT/WARNUNG/ACHTUNG

TEMPERATUR

ANWENDUNGSTEIL VOM TYP BF

HERSTELLUNGSDATUM

QUETSCHGEFAHR

SIEHE GEBRAUCHSANWEISUNG

LUFTFEUCHTIGKEIT

ATMOSPHÄRISCHER DRUCK

SN **SERIENNUMMER**

HERSTELLER

EUROPÄISCHE KONFORMITÄTSERKLÄRUNG

VERSCHREIBUNGSPFLICHTIG

MD **MEDIZINPRODUKT**

Abfälle von elektrischen und elektronischen Geräten dürfen nicht als unsortierter Siedlungsabfall entsorgt werden. Sie müssen getrennt gesammelt und gemäß den örtlichen Vorschriften entsorgt werden. Wenden Sie sich an Ihre autorisierte Vertretung, um Informationen über die Außerbetriebnahme Ihres Geräts zu erhalten.

ZERTIFIZIERUNGSSCHILD/EINDEUTIGES GERÄTEKENNZEICHNUNGSSCHILD

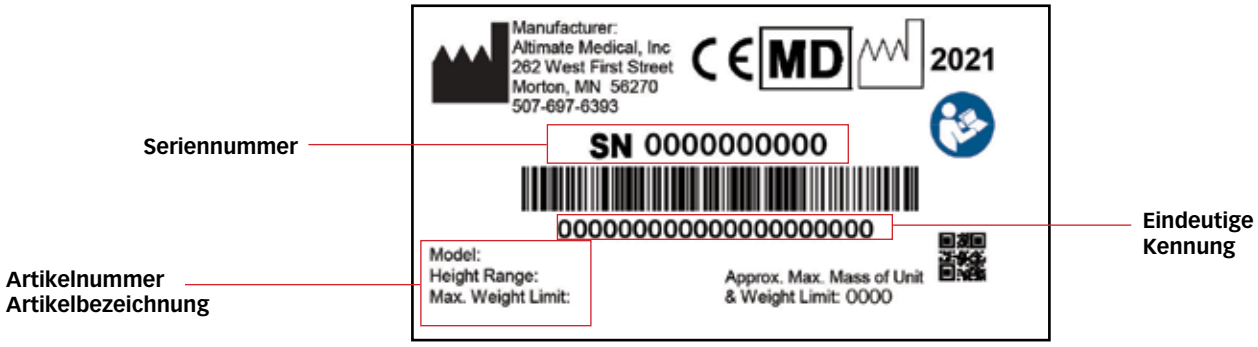

Datum des Kaufs_____ Seriennummer_____

Inhaltsverzeichnis

Einführung 1

Vorsichtsmaßnahmen zur Sicherheit 2

Technische Daten 3

Justierungen und Verwendung

- Tragbarer Zing Größe 1 5
- Zing Größe 1 und Zing Größe 2 8
- Bantam Extraklein und Bantam Klein 15
- Bantam Mittel 20
- Verwendung der Bantam Rückenlagensteuerung 23
- Evolv Mittel, Evolv Groß und Evolv XT 25
- Glider Mittel und Glider Groß 30
- StrapStand 32

Verwendung des Pow’r Up-Lifters 33

Montageanleitung

- Bantam Extraklein und Bantam Klein 39
- Bantam Mittel 40
- Evolv Mittel, Evolv Groß und Evolv XT 41
- Glider Mittel und Glider Groß 41
- StrapStand 42
- Zing Größe 1 und Zing Größe 2 42

Wartung 43

Wiederverwendung 43

Schwerwiegende Vorfälle 43

Fehlersuche 44

Garantiebeschränkung 45

Einführung

Wir gratulieren Ihnen zum Kauf eines Altimate Medical Stehprodukts. Altimate Medical hat unsere Produkte nach Ihren Bedürfnissen entwickelt.

Beschreibung des Altimate Medical Stehprodukts
Altimate Medical Stehprodukte sind für Personen vorgesehen, die einen Transfer eigenständig oder mithilfe einer Pflegeperson und/oder Liftvorrichtung vornehmen können. Sie sind ein nützliches Hilfsmittel für die Rehabilitation und den Einsatz Zuhause, in der Schule oder auf der Arbeit. EasyStand Stehrahmen unterstützen den Benutzer bei der Verlagerung aus der Sitz- in die Stehposition. Zing Stehrahmen unterstützen den Benutzer bei der Verlagerung aus verschiedenen Positionen in die Stehposition. Um individuelle Bedürfnisse zu erfüllen, können verschiedene Optionen wie Stützen und je nach Wahl ein manueller Lifter (falls zutreffend) oder der Pow'r Up-Lifter hinzugefügt werden.

Indikationen
Zing
Der tragbare Zing Größe 1 ist für die meisten Personen mit einem Gewicht von bis zu 16 kg (36 Pfund) und einer Körpergröße von bis zu 91 cm (36") geeignet.
Der Zing Größe 1 ist für die meisten Personen mit einem Gewicht von bis zu 32 kg (70 Pfund) und einer Körpergröße von bis zu 112 cm (44") geeignet.
Der Zing Größe 2 ist für die meisten Personen mit einem Gewicht von bis zu 70 kg (154 Pfund) und einer Körpergröße zwischen 102 und 152 cm (40"-60") geeignet.

EasyStand
Der Bantam Extraklein ist für die meisten Personen mit einem Gewicht von bis zu 23 kg (50 Pfund) und einer Körpergröße zwischen 71 und 102 cm (28"-40") geeignet.
Der Bantam Klein ist für die meisten Personen mit einem Gewicht von bis zu 45 kg (100 Pfund) und einer Körpergröße zwischen 91 und 137 cm (36"-54") geeignet.
Der Bantam Mittel ist für die meisten Personen mit einem Gewicht von bis zu 90 kg (200 Pfund) und einer Körpergröße zwischen 122 und 168 cm (4'-5'6") geeignet.
Der Evolv Mittel ist für die meisten Personen mit einem Gewicht von bis zu 90 kg (200 Pfund) und einer Körpergröße zwischen 122 und 168 cm (4'-5'6") geeignet.
Der Evolv Groß ist für die meisten Personen mit einem Gewicht von bis zu 127 kg (280 Pfund) und einer Körpergröße zwischen 152 und 188 cm (5'-6'2") geeignet.
Der Evolv XT ist für die meisten Personen mit einem Gewicht von bis zu 159 kg (350 Pfund) und einer Körpergröße zwischen 183 und 209 cm (6'-6'10") geeignet.
Der Glider Mittel ist für die meisten Personen mit einem Gewicht von bis zu 90 kg (200 Pfund) und einer Körpergröße zwischen 122 und 168 cm (4'-5'6") geeignet.
Der Glider Groß ist für die meisten Personen mit einem Gewicht von bis zu 127 kg (280 Pfund) und einer Körpergröße zwischen 152 und 188 cm (5'-6'2") geeignet.
Der StrapStand ist für die meisten Personen mit einem Gewicht von bis zu 159 kg (350 Pfund) und einer Körpergröße zwischen 152 und 195 cm (5'-6'5") geeignet.

Altimate Medical Stehprodukte können von Kunden mit Zerebralparese, Spina bifida, Muskeldystrophie, Rückenmarkverletzungen, Schädel-Hirn-Trauma und anderen Körperbehinderungen und Erkrankungen verwendet werden.

Verwendungszweck
Zing Produktfamilie
Die Zing-Produkte sind mit einer manuell oder elektrisch gesteuerten flachen Oberfläche ausgestattet (die elektrisch gesteuerte Option nur am Zing Größe 2), die sich in verschiedene Positionen, von Bauchlage bis Rückenlage, stellen lässt, um die Toleranz für eine aufrechte Stehposition zu erhöhen.

Bantam Produktfamilie
Die EasyStand Bantam Produkfamilie verfügt über einen manuellen Lifter, der dafür vorgesehen ist, Personen, die Probleme beim Aufsetzen aus einer Sitz- in eine Stehposition haben, zu unterstützen. Die Bantam Produktfamilie ist mit einer manuell oder elektrisch gesteuerten flachen Oberfläche ausgestattet (falls vorhanden), die sich in verschiedene Positionen stellen lässt, um die Toleranz für eine aufrechte Stehposition zu erhöhen.

Evolv, Glider und StrapStand Produkte
The EasyStand Evolv, Glider und StrapStand Produkte sind dafür vorgesehen, Personen, die Probleme beim Aufsetzen aus einer Sitz in eine Stehposition haben, zu unterstützen.

Wesentliche Funktion und Leistungsfähigkeit
Das Gerät soll als Bewegungs- und Stützstruktur dienen, um einen Endbenutzer sicher zu halten und von einer Sitz- oder Liegeposition in Positionen wie Rückenlage bis Stehposition zu bringen. Die justierbaren Stützflächen sind verstellbar, um die beabsichtigten Benutzer angemessen und ergonomisch aufzunehmen, ohne unerwünschte Bewegungen im System.

Dieses Handbuch ist ein wesentlicher Bestandteil Ihres Stehsystems und muss vollständig und aufmerksam von jedem durchgelesen werden, der das Gerät bedienen wird. So wird sichergestellt, dass Altimate Medical Stehprodukte auf die vorteilhafteste Weise verwendet werden.

Ihr Gerät muss mindestens einmal wöchentlich überprüft werden, um sicherzustellen, dass es in einem sicheren Betriebszustand ist. Die Justierungen, die in dieser Gebrauchsanweisung aufgeführt sind, kann der Bediener unter Befolgung der Gebrauchsanweisung vornehmen. Überprüfen Sie das Produkt nach einer Justierung, um sicherzustellen, dass alle Eisenteile und justierbaren Komponenten gemäß der Gebrauchsanweisung korrekt gesichert sind. Der Ersatz verschlissener Teile, wesentliche Justierungen oder sonstige wichtige Korrekturen müssen von einem autorisierten Anbieter oder Servicecenter vorgenommen werden. Um die Sicherheit und Leistungsfähigkeit sicherzustellen, dürfen nur von Altimate Medical, Inc., genehmigte Ersatzteile verwendet werden.

Altimate Medical Stehprodukte müssen von einem qualifizierten Arzt oder Ergo-/Physiotherapeuten verordnet werden. Sie dürfen nicht verwendet werden, ohne einen Arzt konsuliert und ein Protokoll für ein Stehprogramm erhalten zu haben. Wird vor der Verwendung des Geräts kein qualifizierter Arzt hinzugezogen, könnte es zu medizinischen Problemen kommen. Altimate Medical Stehprodukte müssen in Anwesenheit eines qualifizierten erwachsenen Helfers verwendet werden. Sollte ein Problem auftreten, das Sie nicht durch Lesen dieses Handbuchs lösen können, wenden Sie sich bitte an Ihren Anbieter vor Ort oder rufen Sie Altimate Medical, Inc. unter +1-800-342-8968 oder +1-507-697-6393 an.
℞only

Kontraindikationen
Stehen/Gewichtsbelastung kann in den folgenden Fällen nicht als Option dienen:
Wenn der Benutzer schwere Kontrakturen oder Probleme mit Bewegungsradius
Wenn der Benutzer an schwerer Osteoporose oder stark brüchigen Knochen leidet
Wenn der Benutzer unter posturaler orthostatischer Hypotonie leidet
Wenn der Anwender ausgerenkte Gelenke hat

Vorsichtsmaßnahmen zur Sicherheit

- Lesen Sie vor der Verwendung alle Vorsichtsmaßnahmen zur Sicherheit und Benutzeranleitungen durch und machen Sie sich damit vertraut. Rufen Sie Altimate Medical unter +1-800-342-8968 oder +1-507-697-6393 an, wenn Sie Fragen haben oder weitere Informationen benötigen.
- Altimate Medical Stehprodukte dürfen nicht ohne vorherige Hinzuziehung eines qualifizierten Arztes verwendet werden. Wird vor der Verwendung des Geräts kein qualifizierter Arzt hinzugezogen, könnte es zu schweren medizinischen Problemen kommen. Wir empfehlen die Aufstellung und Überwachung eines guten Stehprogramms durch einen qualifizierten, zugelassenen Physiotherapeuten.
- Altimate Medical Stehprodukte sollten immer in Anwesenheit eines qualifizierten erwachsenen Helfers verwendet werden. Lassen Sie ein Kind niemals unbeaufsichtigt im Gerät.
- Altimate Medical Stehprodukte sollten oft überprüft werden um sicherzustellen, dass alle Muttern, Bolzen und justierbaren Teile fest angezogen sind.
- Nehmen Sie keine Justierungen an Altimate Medical Stehprodukten vor, während ein Benutzer im Gerät steht. **Ausnahme: Wenn die Option Rückenlagehebel für den tragbaren Zing Größe 1 bestellt wurde, beachten Sie Seite 7, für den Zing Größe 1, Zing Größe 2, Seite 14 und für die Bantam Produktfamilie Seite 23. Änderungen der Position müssen von einer qualifizierten Pflegeperson oder medizinischen Fachkraft vorgenommen oder überwacht werden.**
- Im Inneren befinden sich keine vom Benutzer zu wartenden Teile. Warten Sie dieses Gerät nicht, während es in Betrieb ist.
- Ihr Altimate Medical Stehprodukt muss mindestens einmal wöchentlich überprüft werden, um sicherzustellen, dass es in einem sicheren Betriebszustand ist. Achten Sie besonders auf lockere Eisenteile. Wenn Ihr Gerät mit dem optionalen Pow'r Up ausgestattet ist, überprüfen Sie die elektrischen Kabel auf Verschleiß und vergewissern Sie sich, dass sie korrekt angebracht sind. Der Ersatz verschlissener Teile, wesentliche Justierungen oder sonstige wichtige Korrekturen müssen von einem autorisierten Händler oder Servicecenter vorgenommen werden. Um die Sicherheit und Leistungsfähigkeit sicherzustellen, dürfen nur von Altimate Medical, Inc., genehmigte Ersatzteile verwendet werden.
- Wird Ihr Altimate Medical Stehprodukt Zuhause verwendet, überprüfen Sie Ihre Einheit vor jeder Verwendung, um sicherzustellen, dass das Gerät keinen Schaden bzw. unerwarteten Verschleiß aufweist, der eventuell versehentlich durch Haustiere, Schädlinge oder Kinder verursacht wurde.
- Die Position der Fußschalen nicht ändern, wenn der Benutzer in Stehposition ist. Fragen Sie Ihren Therapeuten oder Arzt bezüglich der richtigen Platzierung und der richtigen Abwinkelung des Fußes.
- Heben Sie niemals die Beine an bzw. justieren Sie niemals die Rückenlehne in die Kippung nach vorn, wenn Sie die Folgearmjustierung verwenden. Nur der optionale Rückenlagehebel (nur Bantam) darf zur Anhebung der Beinstütze bei gleichzeitigem Zurücklehnen der Rückenlehne verwendet werden.
- Stellen Sie vor der Platzierung des Benutzers in die Stehposition sicher, dass die nötigen Stütz- und Ausrichtoptionen in Position sind.
- Die erwartete Lebensdauer der Altimate Medical Stehprodukte wird mit 5 Jahren unter normalen Betriebsbedingungen angegeben. Hinweis: Diese Angabe kann je nach Häufigkeit der Verwendung schwanken.
- Bei der Verwendung für Pflege Zuhause ist der Patient ein vorgesehener Bediener.
- Wenn Sie den EasyStand Bantam von einem Raum in einen anderen bewegen müssen, kann jede Oberfläche, die Teil der Hauptstruktur ist (und geeignet ist), wie z. B. die Rückenlehne, verwendet werden.
- Wenn Sie den EasyStand Evolv oder den Glider Stehrahmen von einem Raum in einen anderen bewegen müssen, kann jede Oberfläche, die Teil der Hauptstruktur ist (und geeignet ist), wie z. B. die Rückenlehne oder der Therapietisch/die vordere Säule, verwendet werden.
- Der EasyStand Bantam, der EasyStand Evolv, der EasyStand Glider, der tragbare Zing Größe 1 und der Zing Größe 2 erfüllen die geltenden Anforderungen der EN 12182:2012 (Prüfnorm). Der Zing Größe 1 erfüllt die anwendbaren Anforderungen der EN12182:1999 (Prüfnorm) für Festigkeit, Haltbarkeit und Kippstabilität.
- Bitte wenden Sie sich an Altimate Medical, Inc., für relevante klinische Daten, Literatur, Festigkeit und Informationen zu Haltbarkeit und Testergebnissen, falls zutreffend.
- Es wird davon abgeraten, die Einheit zu transportieren, wenn sich ein Benutzer in der Stehposition befindet.
- Durch extreme seitliche Bewegungen oder extreme Bewegungen von vorn nach hinten kann die Einheit kippen.
- Es wird empfohlen, das Gerät bei normaler Raumtemperatur und Luftfeuchtigkeit zu lagern.
- Altimate Medical Stehprodukte sind speziell für die Verwendung mit Zubehör und Optionen von Altimate Medical konstruiert. Sofern nicht anderweitig angegeben, wurden Zubehör und Optionen von anderen Herstellern nicht von Altimate Medical geprüft und werden daher nicht für die Verwendung mit Altimate Medical Stehprodukten empfohlen.
- Es wird davon abgeraten, Änderungen am Produkt vorzunehmen, wobei diese zum Erlöschen der Garantie führen.
- Der EasyStand Evolv, Bantam und Zing Größe 2 mit einem optionalen Pow'r Up-Lifter entspricht den Anforderungen von IEC 60601-1 und 60601-1-2.*
- Die Radsperre an der Mobil-Modul-Option dient dazu, das Gerät während des Transfers oder im Stillstand zu halten und ist nicht als dynamische Bremse zum Anhalten eines rollenden mobilen Geräts gedacht.

⚠ **WARNUNG:** Beim Betrieb dieses Geräts in der Nähe anderer Geräte ist Vorsicht geboten, um gegenseitige Störungen zu vermeiden. Potenzielle elektromagnetische oder andere Störungen können bei diesem oder anderen Geräten auftreten. Versuchen Sie, diese Störungen zu minimieren, indem Sie keine anderen Geräte in Verbindung mit diesem Gerät verwenden.*

⚠ **WARNUNG:** Führen Sie keine Wartungs- oder Instandhaltungsarbeiten durch, während das Gerät in Betrieb ist.

⚠ **WARNUNG:** Der Hauptstecker der Stromversorgung wird während des Ladevorgangs als primäre Trennvorrichtung verwendet. Stellen Sie sicher, dass der Hauptstecker zugänglich ist, während sich das Gerät im Lade-/Betriebsmodus befindet.*

⚠ **WARNUNG:** Wickeln Sie die Kabel des Netzteils/Ladegeräts nicht um den Hals. Verwickelte Kabel können zu Strangulation führen.*

⚠ **WARNUNG:** Wenden Sie sich bitte sofort an Altimate Medical, wenn Sie Veränderungen in der Leistungsfähigkeit dieses Geräts feststellen.

⚠ **WARNUNG:** Halten Sie dieses Gerät von erhitzten Oberflächen oder Wärme aus einem Kamin, Heizstrahler usw. fern.

⚠ **WARNUNG:** Halten Sie dieses Gerät von Feuchtigkeit fern, die von einem Zerstäuber oder einem Dampfkessel ausgeht.

⚠ **WARNUNG:** Dieses Gerät muss außerhalb der Reichweite von Kindern (außer wenn es ein Patient ist), Haustieren und Schädlinge aufbewahrt werden.

⚠ **Vorsicht:** Der EasyStand besteht aus Materialien, die unter normalen Bedingungen nicht brennbar sind. Zur Sicherheit von Patient und Betreuungspersonen darauf achten, dass keine Gegenstände auf dem Gerät abgestellt werden oder sich Schmutz auf diesem ansammeln kann.

⚠ **Vorsicht:** Dieses Gerät ist dafür vorgesehen, viele unterschiedliche Benutzer aufzunehmen. Daher verfügt das Gerät über verschiedene Justierungsschlitze und -löcher. Vermeiden Sie es, die Finger oder andere Körperteile in einen dieser Bereiche zu stecken.

⚠ **Vorsicht:** Wie bei allen gepolsterten Geräten ist es nicht empfehlenswert, in oder in der Nähe des Produkts zu rauchen oder es einer direkten Zündquelle wie z. B. einem Heizgerät oder Feuer auszusetzen.

⚠ **Vorsicht:** Während der Verwendung weist dieses Gerät verschiedene bewegliche Teile auf. Machen Sie sich mit der Einheit vertraut und vermeiden Sie es, die Hände oder Finger in die Nähe eines dieser Bereiche zu bringen.

⚠ **Vorsicht:** Raten Sie Unbeteiligten, sich während der Verwendung von der Einheit fernzuhalten.

** Nur Pow'r Up-Lifter*

Technische Daten

- Erfüllt ein Benutzer nicht die nachfolgenden Spezifikationen und wurde er nicht ordnungsgemäß von einem qualifizierten Therapeuten oder Arzt für geeignet erklärt, rät Altimate Medical, Inc., von der Verwendung der Stehprodukte ab.

Zing Technische Daten:

Tragbarer Zing Größe 1 - ist für die meisten Personen mit einer Größe von bis zu 91 cm (36") und einem Gewicht von bis zu 16 kg (36 Pfund) vorgesehen.
Gesamtmaße des tragbaren Zing Größe 1 (ungefähr):
Abmessungen: 815 x 980 x 850 mm (32" x 38.5" x 33.5")
Gewicht: 9 kg (21 Pfund)
- Das Höchstgewicht plus sichere Arbeitslast liegt bei ca. 25 kg (57 Pfund)
- Die maximale Breite beträgt 980 mm (38.5")
- Die maximale Höhe beträgt, während sich das Gerät in der Stehposition befindet, 1150 mm (45")
- Die maximale Länge beträgt, während sich das Gerät in Rückenlage befindet, 970 mm (38")

Zing Größe 1 - ist für die meisten Personen mit einer Größe von bis zu 112 cm (44") und einem Gewicht von bis zu 32 kg (70 Pfund) vorgesehen.
Gesamtmaße des Zing Größe 1 (ungefähr):
- Das Höchstgewicht plus sichere Arbeitslast liegt bei ca. 60 kg (134 Pfund)
- Die maximale Breite beträgt 560 mm (22")
- Die maximale Höhe beträgt, während sich das Gerät in der Stehposition befindet, 1330 mm (52")
- Die maximale Länge beträgt, während sich das Gerät in Rückenlage befindet, 1240 mm (48")

Zing Größe 2 - ist für die meisten Personen mit einer Größe von bis zu 102–152 cm (40"–60") und einem Gewicht von bis zu 70 kg (154 Pfund) vorgesehen.
Gesamtmaße des Zing Größe 2 (ungefähr):
- Das Höchstgewicht plus sichere Arbeitslast liegt bei ca. 136 kg (299 Pfund)
- Die maximale Breite beträgt 730 mm (28,75")
- Die maximale Höhe beträgt, während sich das Gerät in der Stehposition befindet, 1803 mm (71")
- Die maximale Länge beträgt, während sich das Gerät in Rückenlage befindet, 1829 mm (72")

Detailliertere Spezifikationen finden Sie auf unserer Internetseite zingstanders.com

EasyStand Technische Daten:

Bantam (Extraklein) - ist für die meisten Personen mit einer Größe von 71-102 cm (28"-40") und einem Gewicht von bis zu 23 kg (50 Pfund) vorgesehen.
Bantam (Klein) - ist für die meisten Personen mit einer Größe von 91-137 cm (36"-54") und einem Gewicht von bis zu 45 kg (100 Pfund) vorgesehen.
Gesamtmaße des Bantam Extraklein/Klein (ungefähr):
- Das Höchstgewicht plus sichere Arbeitslast liegt bei ca. 73 kg (160 Pfund)
- Das Höchstgewicht plus sichere Arbeitslast liegt bei ca. 95 kg (210 Pfund)
- Die maximale Breite beträgt 762 mm (30")
- Die maximale Höhe beträgt, während sich das Gerät in der Stehposition befindet, 165 cm (65")
- Die maximale Länge beträgt, während sich das Gerät in Rückenlage befindet, 162 cm (64")

Bantam Mittel - ist für die meisten Personen mit einer Größe von 122-168 cm (4'0-5'6") und einem Gewicht von bis zu 90 kg (200 Pfund) vorgesehen.
Gesamtmaße des Bantam Mittel (ungefähr):
- Das Höchstgewicht plus sichere Arbeitslast liegt bei ca. 147 kg (325 Pfund)
- Die maximale Breite beträgt 39 cm (24")
- Die maximale Höhe beträgt, während sich das Gerät in der Stehposition befindet, 99 cm (39")
- Die maximale Länge beträgt, während sich das Gerät in Rückenlage befindet, 122 cm (48")

Evolv Mittel - ist für die meisten Personen mit einer Größe von 122-168 cm (4'0"-5'6") und einem Gewicht von bis zu 90 kg (200 Pfund) vorgesehen.
Gesamtmaße des Evolv Mittel (ungefähr):
- Das Höchstgewicht plus sichere Arbeitslast liegt bei ca. 160 kg (353 Pfund)
- Die maximale Breite beträgt 810 mm (31")
- Die maximale Höhe beträgt, während sich das Gerät in der Stehposition befindet, 193 cm (76")
- Die maximale Länge beträgt, während sich das Gerät in der Stehposition befindet, 1450 mm (57")

Evolv Groß - ist für die meisten Personen mit einer Größe von 152-188 cm (5'0"-6'2") und einem Gewicht von bis zu 127 kg (280 Pfund) vorgesehen.
Gesamtmaße des Evolv Groß (ungefähr):
- Das Höchstgewicht plus sichere Arbeitslast liegt bei ca. 197 kg (433 Pfund)
- Die maximale Breite beträgt 810 mm (31")
- Die maximale Höhe beträgt, während sich das Gerät in der Stehposition befindet, 201 cm (79")
- Die maximale Länge beträgt, während sich das Gerät in der Stehposition befindet, 1450 mm (57")

Evolv XT - ist für die meisten Personen mit einer Größe von 183-209 cm (6'0"-6'10") und einem Gewicht von bis zu 159 kg (350 Pfund) vorgesehen.
Gesamtmaße des Evolv XT (ungefähr):
- Das Höchstgewicht plus sichere Arbeitslast liegt bei ca. 236 kg (520 Pfund)
- Die maximale Breite beträgt 810 mm (31")
- Die maximale Höhe beträgt, während sich das Gerät in der Stehposition befindet, 211 cm (83")
- Die maximale Länge beträgt, während sich das Gerät in der Stehposition befindet, 1450 mm (57")

Glider Mittel - ist für die meisten Personen mit einer Größe von 122-168 cm (4'0"-5'6") und einem Gewicht von bis zu 90 kg (200 Pfund) vorgesehen.
Gesamtmaße des Glider Mittel (ungefähr):
- Das Höchstgewicht plus sichere Arbeitslast liegt bei ca. 184 kg (405 Pfund)
- Die maximale Breite beträgt 1040 mm (40")
- Die maximale Höhe beträgt, während sich das Gerät in der Stehposition befindet, 193 cm (76")
- Die maximale Länge beträgt, während sich das Gerät in der Stehposition befindet, 1390 mm (54")

Glider Groß - ist für die meisten Personen mit einer Größe von 152-188 cm (5'0"-6'2") und einem Gewicht von bis zu 127 kg (280 Pfund) vorgesehen.
Gesamtmaße des Glider Groß (ungefähr):
- Das Höchstgewicht plus sichere Arbeitslast liegt bei ca. 220 kg (485 Pfund)
- Die maximale Breite beträgt 1040 mm (40")
- Die maximale Höhe beträgt, während sich das Gerät in der Stehposition befindet, 201 cm (79")
- Die maximale Länge beträgt, während sich das Gerät in der Stehposition befindet, 1390 mm (54")

StrapStand - ist für die meisten Personen mit einer Größe von 152-195 cm (5'0"-6'5") und einem Gewicht von bis zu 159 kg (350 Pfund) vorgesehen.
Gesamtmaße des StrapStand (ungefähr):
- Das Höchstgewicht plus sichere Arbeitslast liegt bei ca. 224 kg (495 Pfund)
- Die maximale Breite beträgt 850 mm (33")
- Die maximale Höhe beträgt, während sich das Gerät in der Stehposition befindet, 1630 mm (64")
- Die maximale Länge beträgt, während sich das Gerät in der Stehposition befindet, 1040 mm (40")

Detailliertere Spezifikationen finden Sie auf unserer Internetseite easystand.com

Technische Daten-(Fortsetzung)

- War die Einheit Temperaturen von unter 5 °C (41 °F), ausgesetzt, muss sie vor der Verwendung auf Betriebstemperatur aufwärmen. Wenn sich das Gerät in einer heißen Umgebung befunden hat oder direkter Sonneneinstrahlung ausgesetzt war, stellen Sie sicher, dass alle Teile angenehm und sicher zu berühren sind, bevor Sie die Verwendung durch den Patienten erlauben. Planen Sie vorausschauend und geben Sie dem Gerät bis zu 12 Stunden Zeit, um sich zu akklimatisieren, wenn es gelagert oder extremen Temperaturen ausgesetzt wurde.

Zing Größe 1, Zing Größe 2, Bantam Extraklein, Bantam Klein, Evolv Produktfamilie und Glider Produktfamilie

Betriebsbedingungen

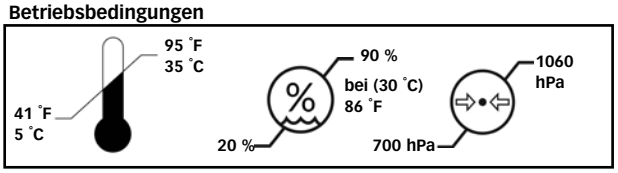

Lager-/Transportbedingungen

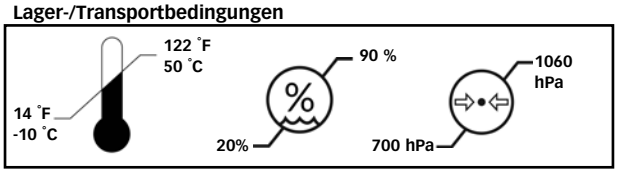

Tragbarer Zing Größe 1

Betriebsbedingungen

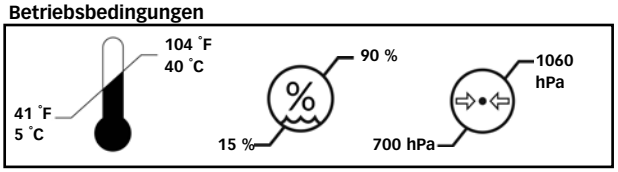

Lager-/Transportbedingungen

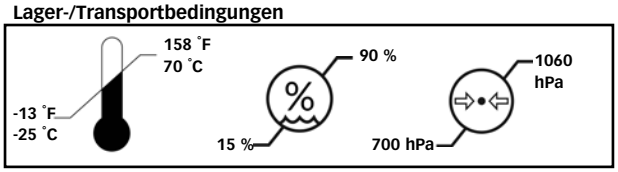

Bantam Mittel

Betriebsbedingungen

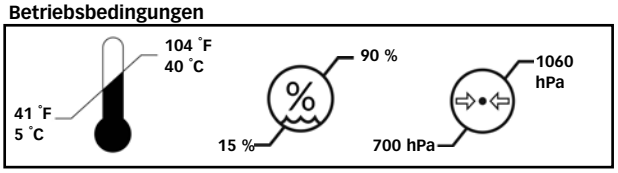

Lager-/Transportbedingungen

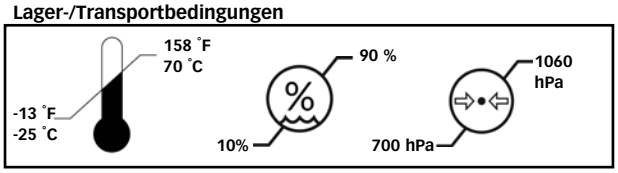

- Die Altimate Medical Stehprodukte können in einer maximalen Höhe von 3.000 Metern (9.842,52 Fuß) verwendet werden.
- Dieses Gerät erzeugt während des Betriebs weniger als 60 dB Geräuschpegel.
- Die erwartete Lebensdauer eines Altimate Medical Stehprodukts wird mit 5 Jahren unter normalen Betriebsbedingungen angegeben. Hinweis: Diese Angabe kann je nach Häufigkeit der Verwendung schwanken. Bestimmte Komponenten, wie z. B. der Akku oder die Polsterung, müssen je nach individueller Nutzung häufiger ausgetauscht werden.
- Wenn Sie das Altimate Medical Stehprodukt in einem Fahrzeug transportieren müssen, befestigen Sie die Einheit so, dass sie nicht herumrutscht. Inspizieren Sie das Altimate Medical Stehprodukt nach dem Transport, um sicherzugehen, dass die Eisenteile angemessen fixiert und alle Optionen gesichert sind.
- Das Stehgerät ist nur für den Gebrauch im Innenbereich auf ebenen Flächen vorgesehen. Die Rollen müssen während der Verwendung gesperrt sein.
- Es wird empfohlen, das Gerät bei normaler Raumtemperatur und Luftfeuchtigkeit zu lagern.
- Keine vom Benutzer zu wartenden Teile im elektrischen Antriebssystem und seinen Komponenten vorhanden. Der Akkuwechsel und die Anweisungen dazu sind nur für qualifizierte Techniker oder Servicepersonal bestimmt. Nicht autorisierter Service oder Austausch durch nicht ausreichend geschultes Personal kann zu einer Gefährdung führen.
- **Erklärung zur Biokompatibilität und zu Allergenen**: Die bei der Konstruktion von Altimate Medical Produkten verwendeten Materialien sind so reaktionsträge und allergenfrei wie möglich, wobei der medizinische Nutzen für eine möglichst große Anzahl von Benutzern im Vordergrund steht. Benutzer, die bekanntermaßen empfindlich auf bestimmte Materialien reagieren, können spezifische Informationen zu einzelnen Komponenten anfordern. Im Allgemeinen handelt es sich bei den Materialien, die mit dem Benutzer in Kontakt kommen können, um polyurethanbeschichtete Gewebe, gestickter Polyester, ABS-, Polypropylen- und Nylon-Kunststoffe sowie Trockenlacke auf Polyesterbasis. Unsere Produkte sind frei von Latex und RoHS-konformen Gefahrstoffen.
- Handbedienung, Polsterelemente und der Therapietisch, falls so ausgestattet, sind alle Anwendungsteile vom Typ BF.

⚠ **Warnung:** Betreiben Sie das Gerät nicht außerhalb der in den technischen Daten angegebenen Umgebungsbedingungen. Der Betrieb des Geräts außerhalb der angegebenen Umgebungsbedingungen führt zum Risiko.

Klassifizierung

- Art des Schutzes gegen elektrischen Schlag: Gerät der Klasse II ME während des Ladens und bei interner Stromversorgung.
- Schutzgrad gegen elektrischen Schlag (Art der Anwendungsteile): Anwendungsteil vom Typ BF.
- Schutzgrad gegen das Eindringen von Wasser oder Partikeln: IP21.
- Betriebsmodus: Betriebszyklus 5 % max, 1 min EIN/ 19 min AUS.
- Methode(n) der Sterilisation oder Desinfektion: Nicht zur Sterilisation oder Desinfektion vorgesehen.

IP21

- Schutzgrad des Geräts gegen den Zugang zu gefährlichen Teilen mit einem Prüffinger (Ø 12 mm x Länge 80 mm) und Schutzgrad gegen das Eindringen von festen Fremdkörpern mit einem Durchmesser von ≥12,5 mm.

Informationen zum Akku *(Nur Pow'r Up-Lifter)*

Bantam Mittel

Fabrikat: TiMotion
Modell TBB6
Verschlossenes Blei-Säure-Gel
24 VDC x 5 Ah
Anfangsstrom (Ladungsaufnahme): <1,25 A

Zing Größe 2, Bantam Extraklein/Klein, Evolv Mittel/Groß/XT und Glider Mittel/Groß

Fabrikat: Linak
Modell: CB8A
Verschlossenes Blei-Säure-Gel
24 VDC x 2,9 A
Anfangsstrom (Ladungsaufnahme): keine Angaben

Justierung und Verwendung-tragbarer Zing-*Lesen Sie alle Anweisungen gründlich durch, bevor Sie mit Justierungen beginnen.*

⚠ **VORSICHT: Die Therapietische sollten nicht mit mehr als 4,5 kg (10 Pfund) belastet werden. Seien Sie vorsichtig, wenn Sie den Mast mit Gegenständen auf dem Therapietisch positionieren.**

Ausklappen

Spreizen Sie die drei Beine aus und positionieren Sie sie wie abgebildet. Verriegeln Sie den mittleren Mechanismus, indem Sie ihn nach unten drücken, um den Schnappstift in der Position zu verriegeln. Das weiße Schlosssymbol wird sichtbar, wenn die Einheit verriegelt ist.

⚠ **Vorsicht:** Achten Sie auf die Quetschstelle zwischen dem Griff und dem hinteren Bein.

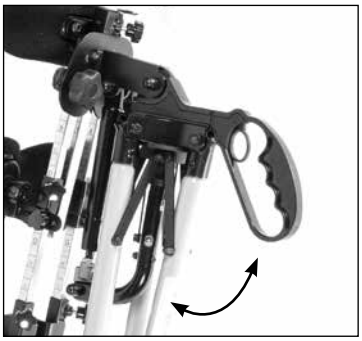

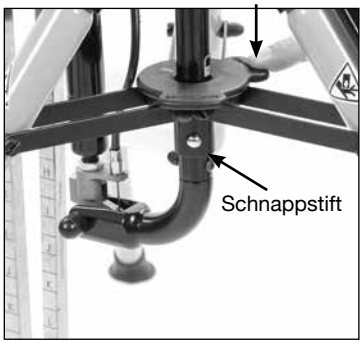

Wechsel von Rückenlage zu Bauchlage

Lösen Sie den Knauf und drücken Sie den Federknauf am Rohr, um das Montageteil Therapietisch für Rückenlage zu entfernen. Um den Therapietisch für Bauchlage zu verwenden, drücken Sie den Federknauf, setzen Sie die das Montageteil Therapietisch-Bauchlage ein, bringen Sie es in die gewünschte Position und ziehen Sie den Knauf fest.

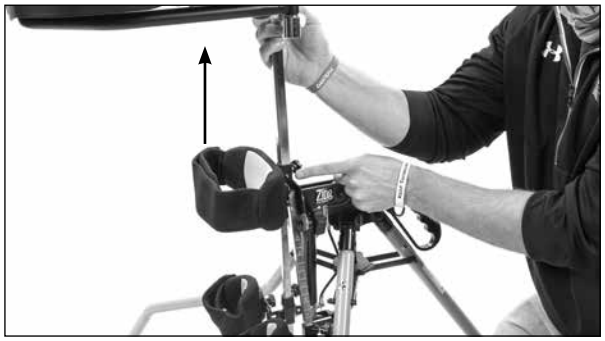

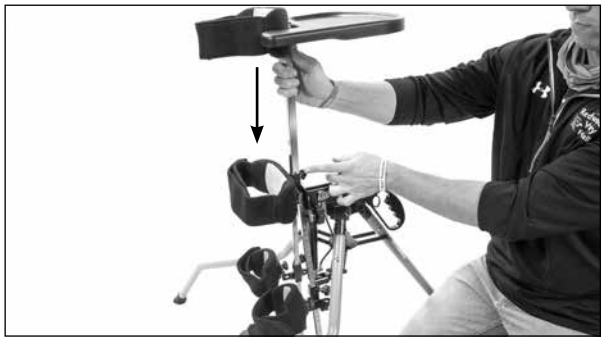

Lösen Sie die Knäufe an der Unterseite der Fußschale. Drehen Sie die Fußschale wie abgebildet um 180 Grad. Ziehen Sie den Knauf fest an. Wiederholen Sie die Schritte an der anderen Fußschale.

Rückenlage **Bauchlage**

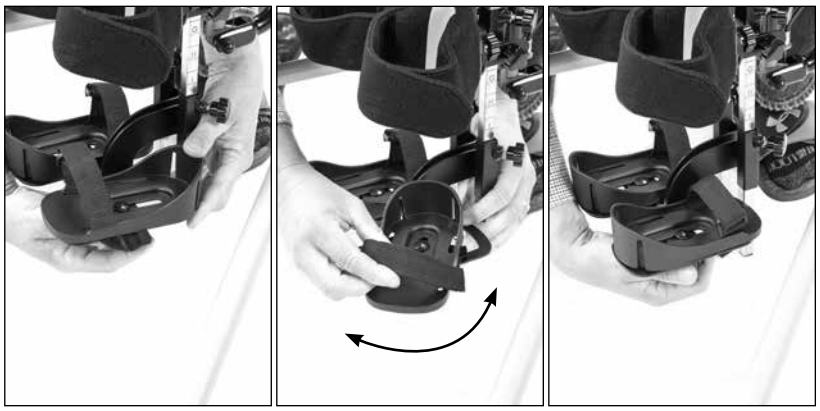

Therapietisch-Rückenlage

Höhe

Lösen Sie zur Justierung der Höhe des Therapietisches für Rückenlage den Knauf am Rückenteil der Einheit und bringen Sie den Tisch in die gewünschte Position. Ziehen Sie den Knauf fest an.

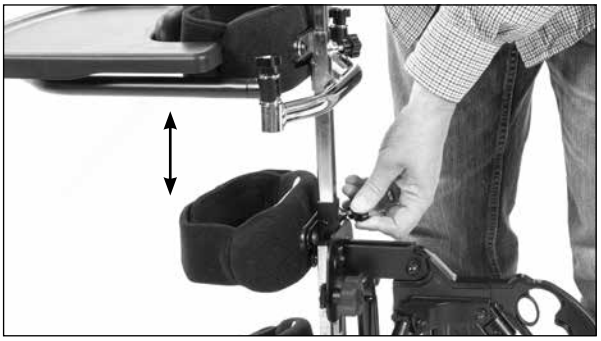

Tiefe

Um die Tiefe des Therapietisches für Rückenlage einzustellen, lösen Sie den Knauf unter dem Tisch und bringen Sie ihn in die gewünschte Position. Ziehen Sie den Knauf fest an.

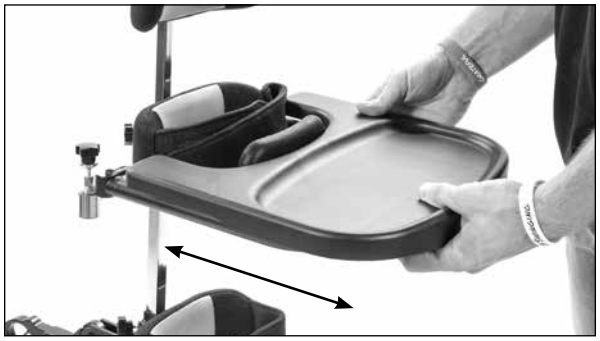

Schwenkbar
Um den Therapietisch wegzuschwenken, lösen Sie den Knauf auf einer Seite nur so weit, dass Sie den Therapietisch wegschwenken können. Der Therapietisch wird weggeschwenkt, um Transfers zu ermöglichen.

Therapietische-Bauchlage

Höhe
Lösen Sie zur Justierung der Höhe des Therapietisches für Bauchlage den Knauf am Rückenteil der Einheit und bringen Sie den Tisch in die gewünschte Position. Ziehen Sie den Knauf fest an.

Winkel
Um den Winkel des Therapietisches für Bauchlage zu verstellen, lösen Sie den Knauf an der Seite des Therapietisches und stellen Sie die gewünschte Position ein. Ziehen Sie den Knauf fest an.

Kniepelotten

Höhe
Lösen Sie zur Höhenjustierung der mehrfach justierbaren Kniepelotten den Knauf. Stellen Sie die gewünschte Position ein. Fest anziehen.

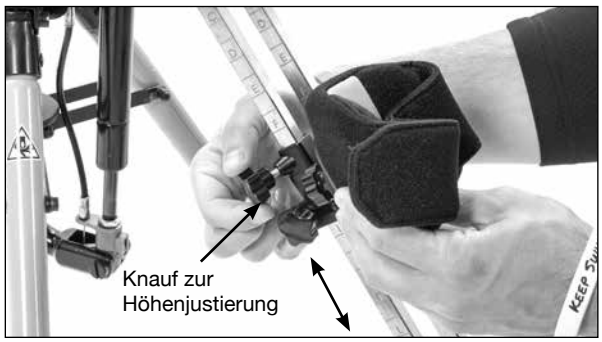

Tiefe/Winkel
Lösen Sie zur Tiefenjustierung der mehrfach justierbaren Kniepelotten den Knauf. Stellen Sie die gewünschte Position ein. Fest anziehen. Lösen Sie zur Justierung der Position der mehrfach justierbaren Kniepelotten den Knauf und bewegen oder drehen Sie die Pelotten in die gewünschte Position. Fest anziehen.

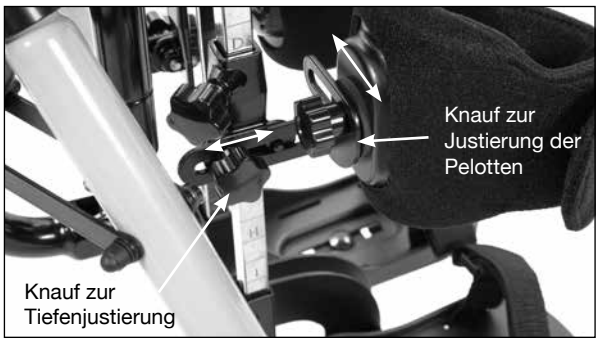

Fußschalen

⚠ Vorsicht: Verändern Sie nie die Position der Fußschalen, wenn sich das Kind in der Stehposition befindet.

Höhe
Lösen Sie zur Justierung der Fußschalenhöhe den Knauf und bringen Sie die Schale in die gewünschte Position. Ziehen Sie den Knauf fest an.

Zeh ein/Zeh aus
Um Zeh ein/Zeh aus/Abduktion zu justieren, lösen Sie die Knäufe unterhalb der Fußschalen und schieben Sie die Fußschalen in Position. Ziehen Sie die Knäufe fest an.

⚠ **Warnung: Bewegen oder tragen Sie den Stehtrainer NIEMALS, wenn sich ein Kind darin befindet.**

Kopfstütze

Höhe

Lösen Sie zur Justierung der Kopfstützenhöhe den Knauf und bringen Sie die Schale in die gewünschte Position. Ziehen Sie den Knauf fest an.

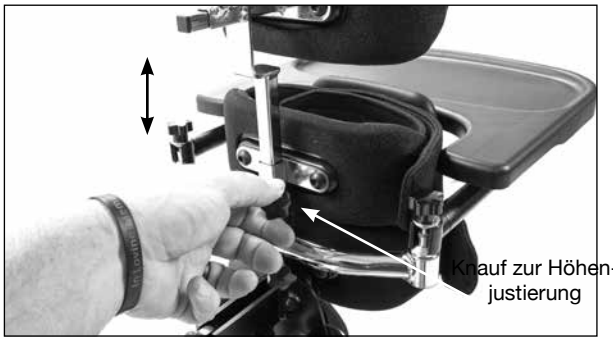

Tiefe

Lösen Sie zur Justierung der Kopfstützentiefe den Knauf und bringen Sie die Schale in die gewünschte Position. Ziehen Sie den Knauf fest an.

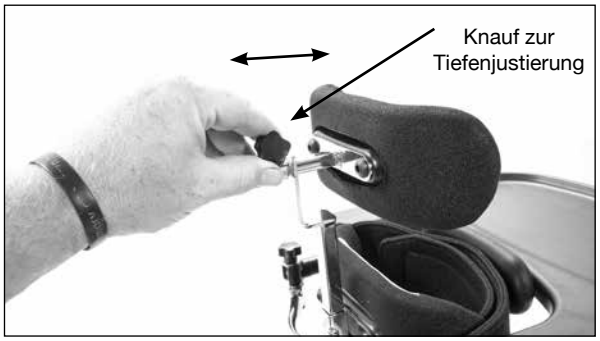

Polster und Polstergurte

Die Polsterung ist aus Neoprenmaterial mit Velcro-Klettverschluss gefertigt. Der Hakenverschlussteil haftet an jedem Teil der Polsteroberfläche. Gehen Sie bei der Anpassung des Patienten vorsichtig vor, damit die Polstergurte sicher befestigt sind und keine unerwünschte Einschränkung, Erstickung oder Strangulierung des Patienten verursachen. Patienten, die möglicherweise überempfindlich oder anfällig für allergische Kontaktdermatitis sind, sollten genau überwacht werden, bis bekannt ist, ob eine Reaktion auftreten kann. In den Materialien des tragbaren Zing Stehtrainers wird kein Naturlatex verwendet. Zu den verwendeten Polstermaterialien gehören Polyester, Nylon, Neopren und Polyurethan.

Jedes Bein in die gewünschte Position bis zu 15 Grad pro Bein abduzieren. Fest anziehen

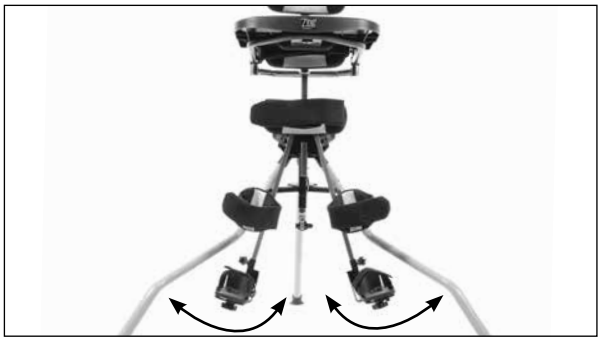

Abduktion

Um die Beinabduktion einzustellen, lösen Sie den Knauf hinter der Beckenpelotte.

Supine (Rückenlage)

Stützen Sie die Einheit mit einer Hand und stellen Sie die gewünschte Rückenlage ein, indem Sie den Hebel am hinteren Griff drücken und kippen. Dabei kann der Benutzer in der Einheit verbleiben.

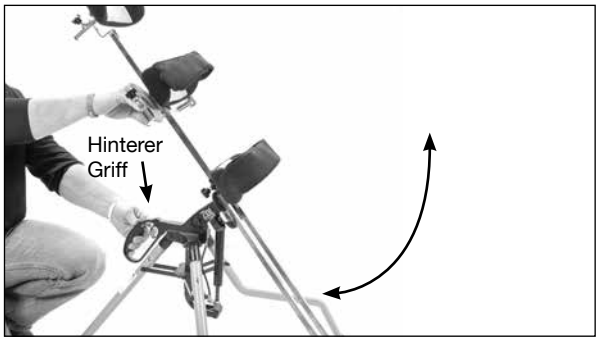

Prone (Bauchlage)

Stützen Sie die Einheit mit einer Hand und stellen Sie die gewünschte Bauchlage ein, indem Sie den Hebel am hinteren Griff drücken und kippen. Dabei kann der Benutzer in der Einheit verbleiben.

Zusammenklappen

Druckknauf drücken. Vorsichtig auf die Verriegelung drücken, um die Beine einzuklappen.

⚠ **Vorsicht:** Darauf achten, dass die Finger nicht eingeklemmt werden.

Justierung und Verwendung-Zing Größe 1 und Größe 2

Lesen Sie alle Anweisungen gründlich durch, bevor Sie mit Justierungen beginnen.

Therapietische

Höhe des schwarzen, schwenkbaren, formgepressten Therapietisches
Lösen Sie zur Justierung der Therapietischhöhe die Knäufe am Rückenteil der Einheit und bringen Sie den Tisch in die gewünschte Position. Fest anziehen.

Zing 1

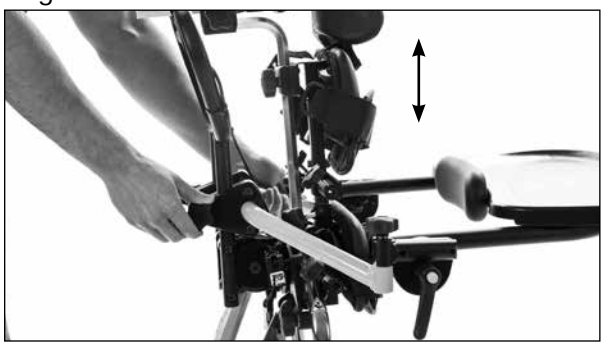

Zing 2

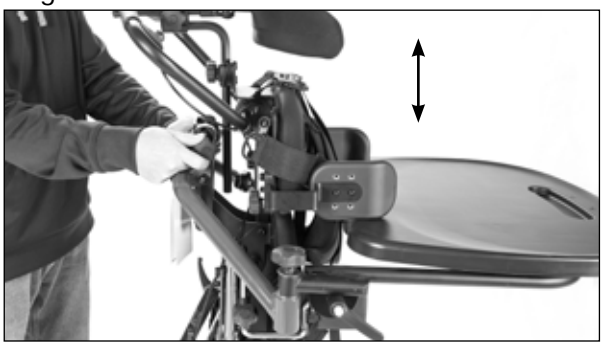

Tiefe des schwarzen, formgepressten Therapietisches
Lösen Sie zur Justierung des Therapietisches den Knauf, bis Sie einen Widerstand bemerken. Kippen Sie dann den grauen Hebel in der Mittel des Knaufes in die vollständig geöffnete Position.
⚠ Drehen Sie den Knauf NICHT weiter gegen den Uhrzeigersinn. Durch gewaltsames Drehen des Knaufs über den Anschlag hinaus wird der Mechanismus beschädigt.
Der Therapietisch kann jetzt vollständig abgenommen oder in die gewünschte Position gebracht werden. Dabei dienen die Klickrasten als Hilfestellung.

Zing 1

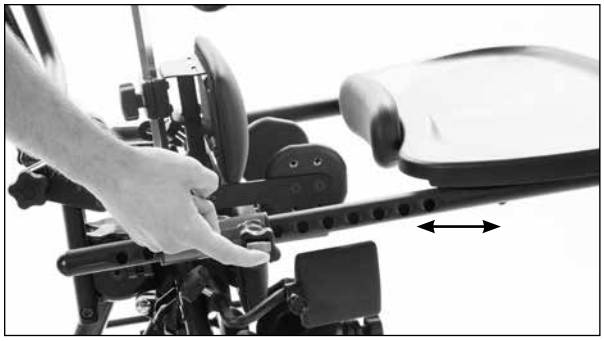

Zing 2

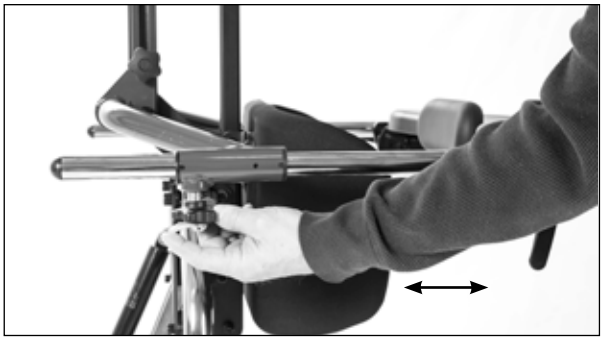

Tiefe des schwenkbaren Therapietisches
Lösen Sie den Knauf unter dem Therapietisch und ziehen oder drücken Sie den Tisch in die gewünschte Position.
Fest anziehen.

Zing 1

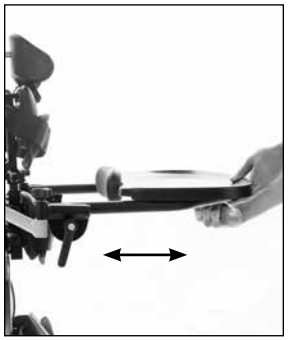

Zing 2

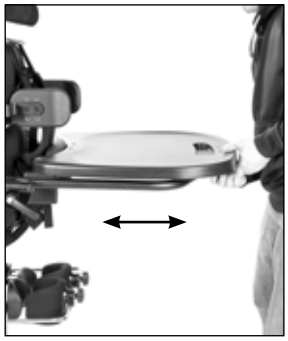

Winkel des schwenkbaren Therapietisches
Lösen Sie zur Justierung des Therapietischwinkels die Ratschengriffe an beiden Seiten des Therapietisches und bringen Sie den Tisch in die gewünschte Position. Fest anziehen.

Zing 1

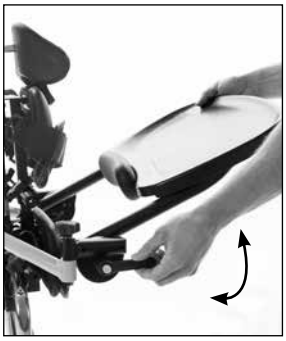

Zing 2

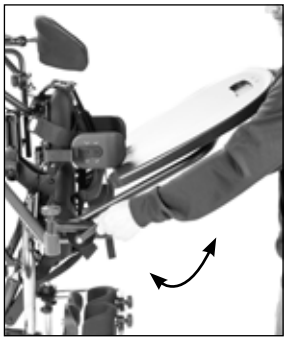

Wegschwenken des schwenkbaren Therapietisches
Lösen Sie den Knauf auf einer Seite nur so weit, dass Sie den Therapietisch wegschwenken können. Der Therapietisch wird weggeschwenkt, um Transfers zu ermöglichen.

Zing 1

Zing 1

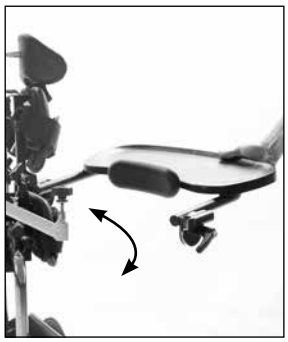

Zing 2

Zing 2

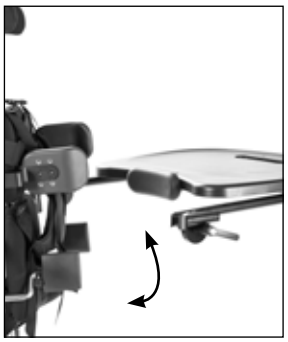

Hüftstützen

Die Breite der Hüftstützen kann justiert werden. Lösen Sie dazu die Knäufe hinter der Beckenpelotte. Die Hüftstützen werden sowohl mit Rändelknäufen als auch Stellschrauben für die Positionierung nach vorn/hinten geliefert. Bringen Sie sie in die gewünschte Position und ziehen Sie die Knäufe fest an.

Zing 1

Zing 2

Zur Justierung der Hüftstützen nach vorn/hinten lösen Sie die Rändelknäufe, justieren Sie die Stützen in die gewünschte Position und ziehen Sie sie fest an.

Zing 1 und Zing 2

Seitliche Stützen

Die Breite der seitlichen Stützen kann durch Lösen der Knäufe am Rückenteil der Einheit justiert werden. Die Knäufe stets gut festziehen. Die Tiefe kann durch Lösen der zwei Bolzen justiert werden, sobald die gewünschte Position erreicht ist. Fest anziehen.

Zing 1-TT

Zing 1-MPS, RÜCKENLAGE, VERTIKAL UND BAUCHLAGE

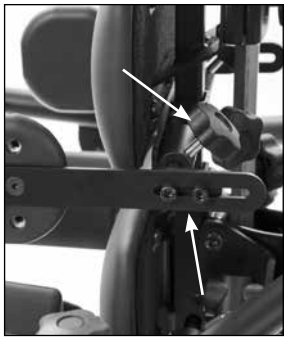

Zing 2

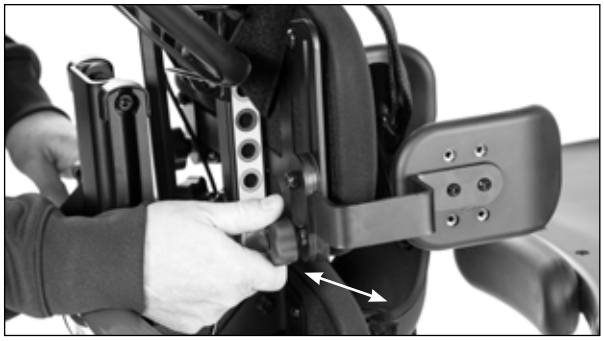

Lösen Sie zur Höhenjustierung der seitlichen Stützen den Knauf und bringen Sie die Stütze in die gewünschte Position. Fest anziehen.

Zing 1-TT

Zing 1-MPS, RÜCKENLAGE, VERTIKAL UND BAUCHLAGE

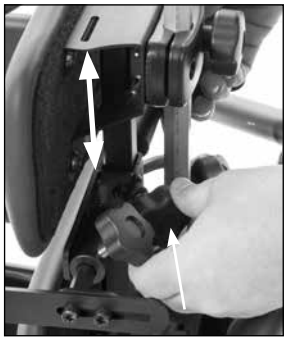

Zing 2

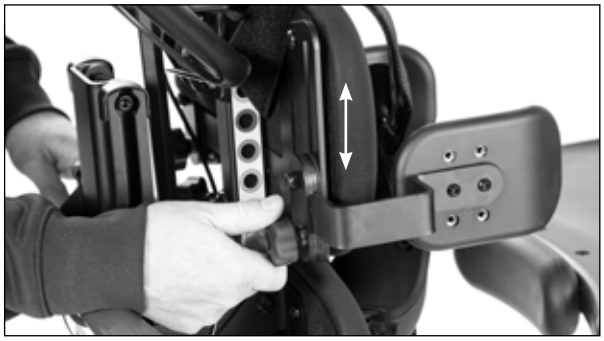

Seitliche Stützen-(Fortsetzung)

Die seitlichen Stützen weisen auf der Rückseite der Pelotte zahlreiche Befestigungsöffnungen auf, die zusätzliche vertikale und horizontale Positionen ermöglichen. Die Pelotten können auch in einer hohen, niedrigen oder neutralen Position verriegelt werden. Damit wird eine größere Reichweite der Pelotten erzielt.

Zing 1

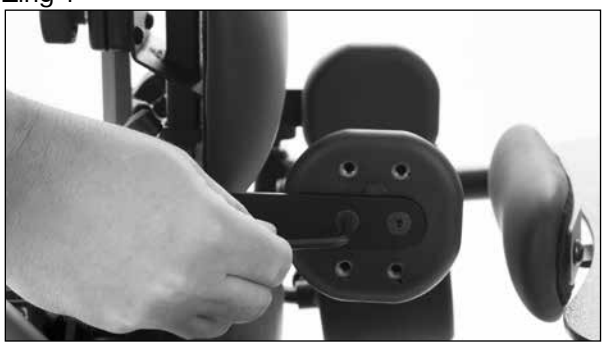

Zing 2

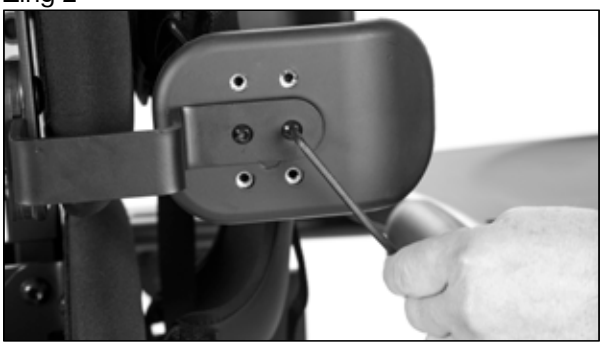

Mehrfach justierbare Kniepelotten

Lösen Sie zur Höhenjustierung der mehrfach justierbaren Kniepelotten den Ratschengriff. Stellen Sie die gewünschte Position ein. Fest anziehen.

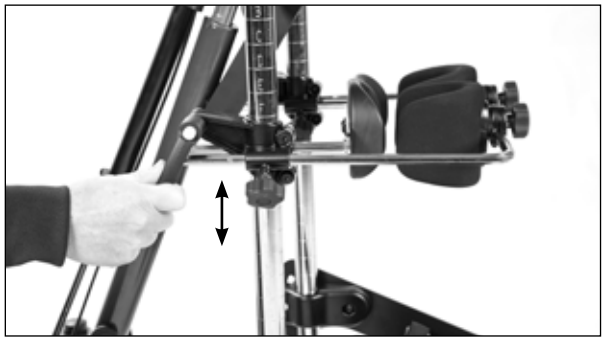

Lösen Sie zur Tiefenjustierung der mehrfach justierbaren Kniepelotten den Knauf. Stellen Sie die gewünschte Position ein. Fest anziehen.

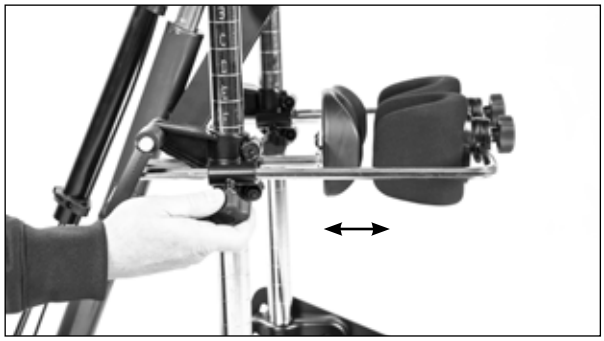

Lösen Sie zur Justierung der Position der mehrfach justierbaren Kniepelotten den Knauf und drehen Sie die Pelotten in die gewünschte Position. Fest anziehen.

Wadenpelotte mit Kniegurt

Lösen Sie zur Justierung der Wadenpelotte mit Kniegurt die Knäufe auf jeder Seite. Positionieren Sie die Pelotte nach vorn/hinten und oben/unten in die gewünschte Einstellung. Fest anziehen.

Eigenständig justierbare Wadenpelotten

Lösen Sie zur Tiefenjustierung der eigenständig justierbaren Wadenpelotten den Knauf. Stellen Sie die gewünschte Position ein. Fest anziehen.

Zing 1

Zing 2

Entfernen Sie zur Höhenjustierung der Wadenpelotten die Bolzen und stellen Sie die gewünschte Position ein. Fest anziehen.

Zing 1

Zing 2

Pelotte der Oberkörperstütze

Lösen Sie zur Höhenjustierung der Pelotte der Oberkörperstütze den Knauf, drücken Sie den Federknauf nach unten und stellen Sie die gewünschte Position ein. Fest anziehen.

Zing 1

Zing 2

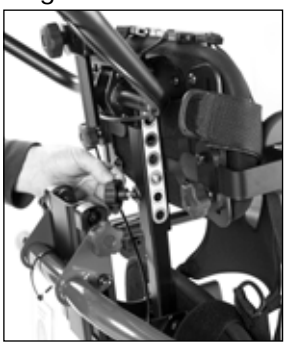

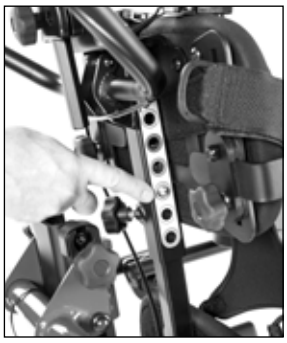

Kopfstütze

Lösen Sie zur Tiefenjustierung der Kopfstütze den Knauf auf der Rückseite der Kopflehne und schieben Sie die Stütze in die gewünschte Position. Fest anziehen.

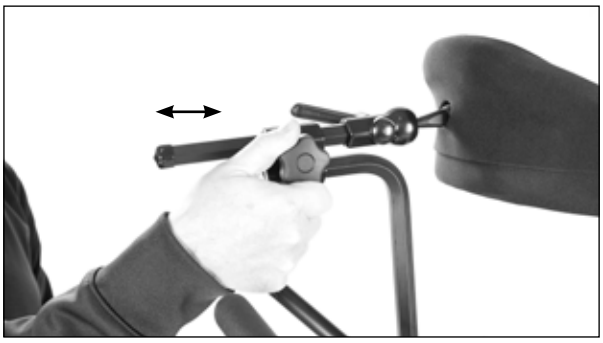

Lösen Sie zur Justierung des Kopfstützenwinkels den Ratschengriff und platzieren Sie die Stütze in die gewünschte Position. Fest anziehen.

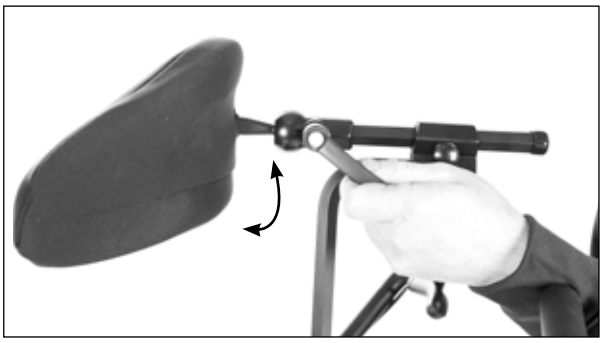

Um die Höhe der Kopfstütze anzupassen, lösen Sie den Knauf auf der Rückseite und bringen Sie die Stütze in die gewünschte Position. Fest anziehen.

Gesichtsöffnung

Um die Höhe der Öffnung anzupassen, lösen Sie den Knauf an der Stützhalterung. Bringen Sie sie in die gewünschte Position und ziehen Sie den Knauf fest an.

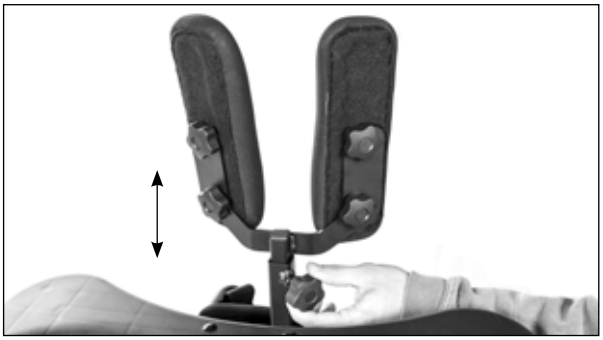

Um Winkel oder Breite der Pelotten des Geräts anzupassen, lösen Sie die Knäufe und bringen Sie die Pelotten in die gewünschte Position. Ziehen Sie die Knäufe fest an.

⚠ **Vorsicht:** Die Position der Fußschalen nicht ändern, wenn sich der Benutzer in der Stehposition befindet.
⚠ **Vorsicht:** Achten Sie darauf, dass Ihre Finger nicht in den Justierungsschlitz geraten.

Plattform-Fußschalen

Höhe-Plattform-Fußschalen sind nur höhenjustierbar. Lösen Sie den Knauf und stellen Sie die gewünschte Position ein. Fest anziehen.

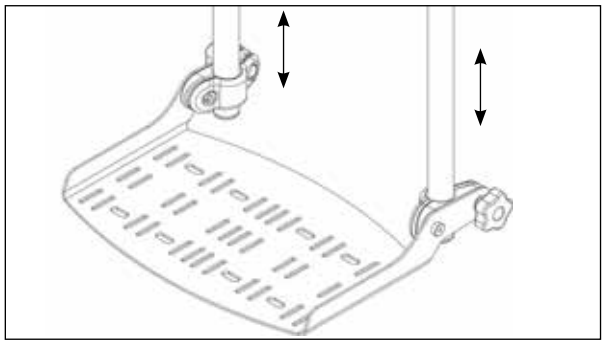

A-Gurte (falls bestellt) – Führen Sie die Gurte in die gewünschten Schlitze ein.
B-Fußhalterungen – Bringen Sie die Fußhalterungen in die gewünschte Position. Führen Sie den Bolzen ein und ziehen Sie den Knauf fest an.

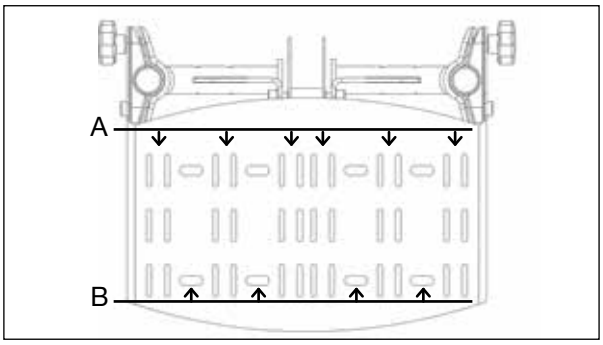

Mehrfach justierbare Fußschalen

Höhe-Lösen Sie die Ratschengriffe, die den Fußbügel mit den aufrechten Beinrohren verbinden, um die Höhe der Fußschale anzupassen.

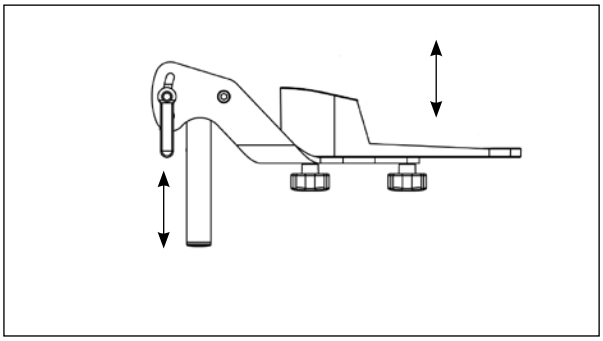

Plantar/Dorsi-Lösen Sie die Ratschengriffe, um die Fußschalen zu kippen. Fest anziehen.

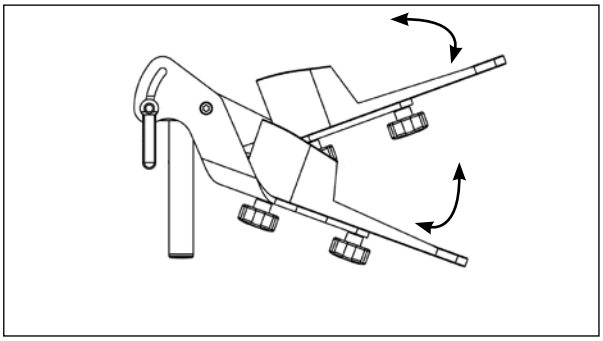

Abduktion-Lösen Sie die Knäufe, um die Fußschalen zusammenzuschieben. Ziehen Sie die Knäufe fest an.

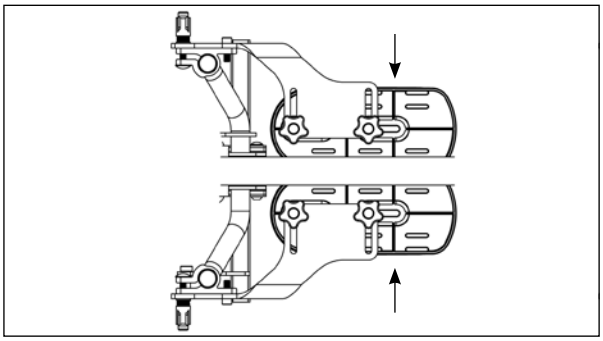

Nach vorn/hinten–Lösen Sie die Knäufe unterhalb der Fußschalen und schieben Sie die Fußschalen in Position. Ziehen Sie die Knäufe fest an.

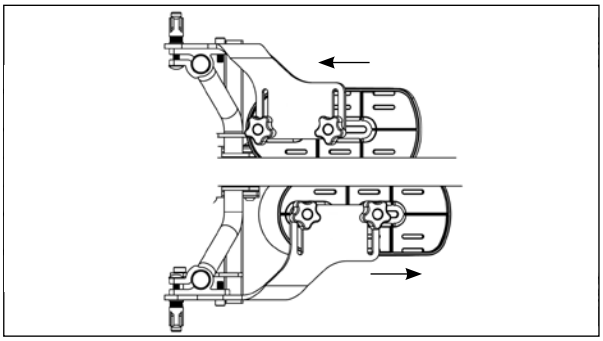

Zeh ein/Zeh aus-Lösen Sie die Knäufe unterhalb der Fußschalen und schieben Sie die Fußschalen in Position. Ziehen Sie die Knäufe fest an.

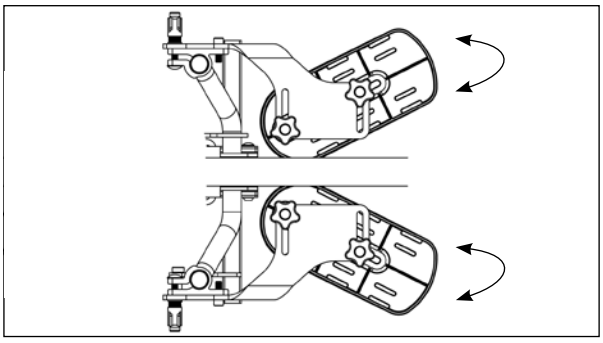

Abduktion-Lösen Sie die Ratschengriffe, um die Fußschalen auseinanderzuspreizen. Ziehen Sie die Griffe fest an. Lösen Sie die Knäufe unter den Fußschalen und schieben Sie die Fußschalen auseinander. Ziehen Sie die Knäufe fest an.

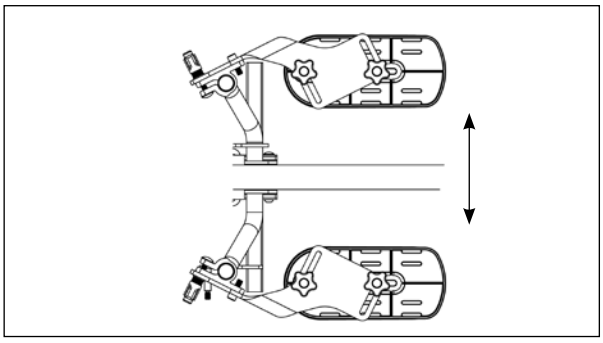

Beinabduktion

Lösen Sie den Knauf hinter der Beckenpelotte.

Jedes Bein in die gewünschte Position bis zu 30 Grad pro Bein abduzieren. Fest anziehen.

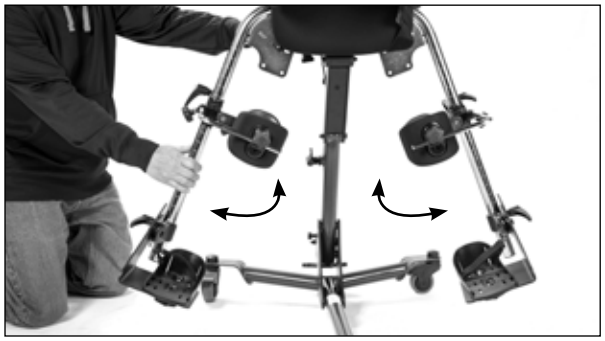

Schwenkrolle mit Richtungssperre

Sperren Sie die rechte hintere Schwenkrolle, um die Einheit gerade zu führen. Durch Sperrung der Schwenkrolle mit Richtungssperre wird die Schwenkrolle in Richtungsposition gesperrt. Dadurch wird das Rollen der Schwenkrolle nicht verhindert.

Sperre für Gasdruckfeder

Ziehen Sie den Sperrknauf heraus und entsperren Sie ihn durch Drehen. Ihre Einheit kann jetzt mit dem Pedal oder Handhebel positioniert werden.

Drehen Sie den Knauf, bis er vertikal liegt und einrastet. Die Gasdruckfeder ist jetzt für versehentliche Bewegungen gesperrt.

Doppelsteuerung

Drücken Sie den Handhebel zusammen, um die Einheit in die gewünschte Position zu bringen.

Verwenden Sie das Pedal, um die Einheit in die gewünschte Position zu bringen.

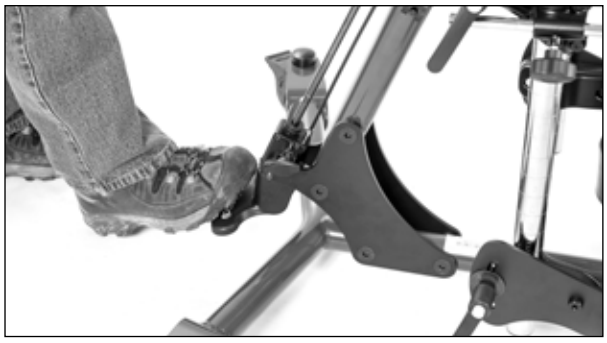

Supine (nur MPS)

Kippen Sie den Hebel hinter der Beckenpelotte in die Position „Supine to Stand“ (Aufstehen aus der Rückenlage).

Zing 1

Zing 2

Prone (nur MPS)

Kippen Sie den Hebel hinter der Pelotte in die Position „Prone“ (Bauchlage).

Zing 1

Zing 2

Justieren Sie die gewünschte Rückenlage durch Drücken des Pedals oder über das Bediengerät am optionalen Pow’r Up (nur Zing 2) und Kippen. Dabei kann der Benutzer in der Einheit verbleiben.

Justieren Sie die gewünschte Bauchlage durch Drücken des Pedals oder über dem Bediengerät am optionalen Pow’r Up (nur Zing 2) und Kippen. Dabei kann der Benutzer in der Einheit verbleiben.

Justierung und Verwendung-Bantam Extraklein und Bantam Klein*

*Lesen Sie alle Anweisungen gründlich durch, bevor Sie mit Justierungen beginnen.*Wenn die Option Rückenlagehebel bestellt wurde, finden Sie Informationen zur Verwendung auf Seite 23.*

⚠ **Vorsicht:** Justieren Sie die Sitztiefe nicht, während sich der Benutzer im Gerät befindet.
⚠ **Vorsicht:** Achten Sie darauf, dass die Farben am Sitzrohr und am Folgearm übereinstimmen.

Sitztiefe/Rückenwinkel/Rückenhöhe

Entfernen Sie den Shadow Tray und bringen Sie den Sitz in eine leichte Schräglage.

Lösen Sie die Knäufe am Sitzrohr und am Folgearm. Drehen Sie die Knäufe beim Justieren des Sitzes nicht ganz heraus.

Die Justierungen des Bantam Extraklein Rückenwinkels befinden sich über dem Sperrknauf. Die Justierungen für den Rückenwinkel gehen von grün (am größten) bis blau (am kleinsten).

Die Justierungen des Bantam Klein Rückenwinkels befinden sich unter dem Sperrknauf. Die Justierungen für den Rückenwinkel gehen von blau (am kleinsten) bis grün (am größten).

Justierung an eine kürzere Einstellung: Justieren Sie zuerst den Folgearm (Rückenwinkel), indem Sie den Federknauf drücken und nicht mehr als zwei Löcher auf einmal bewegen. Justieren Sie dann das Sitzrohr (Sitztiefe) jeweils ein Loch weiter. Fahren Sie in dieser Reihenfolge fort, bis Sie die gewünschte Einstellung erreicht haben und die Farben auf dem Sitzrohr und dem Folgearm übereinstimmen.

Justierung an eine längere Einstellung: Justieren Sie das Sitzrohr (Sitztiefe), indem Sie zuerst den Federknopf drücken und jeweils nur ein Loch bewegen. Justieren Sie dann den Folgearm (Rückenwinkel) nicht weiter als zwei Löcher auf einmal. Fahren Sie in dieser Reihenfolge fort, bis Sie die gewünschte Einstellung erreicht haben und die Farben auf dem Sitzrohr und dem Folgearm übereinstimmen.

Hinweis: Um die Justierung zu erleichtern, müssen Sie den Sitz bei der Justierung der Sitztiefe eventuell leicht anheben.

Ziehen Sie die Knäufe für die Sitztiefe und den Folgearm fest an, wenn Sie die gewünschte Position erreicht haben.

Gasflasche

Stellen Sie den Fuß auf das Pedal und heben Sie das Gerät mithilfe des Hilfsgriffs hinter dem Sitz in die Stehposition. Dies kann auch beim Absenken des Benutzers in die Sitzposition erforderlich sein.

Hüftstützen

Die optionalen Hüftstützen können für den Transfer abgenommen werden. Die Breite der Hüftstützen kann justiert werden. Lösen Sie dazu die Knäufe unter dem Sitz. Die Knäufe stets gut festziehen.

Die Hüftstützen weisen auf der Rückseite der Pelotte zahlreiche Befestigungsöffnungen auf, die zusätzliche vertikale und horizontale Positionen ermöglichen. Die Pelotten können auch in den Positionen aufrecht, 90º, 180º oder 270º festgeschraubt werden.

Seitliche Stützen

Die optionalen seitlichen Stützen können für den Transfer abgenommen werden. Die Breite der seitlichen Stützen kann durch Lösen der Knäufe am Rückenteil der Einheit justiert werden. Die Knäufe stets gut festziehen.

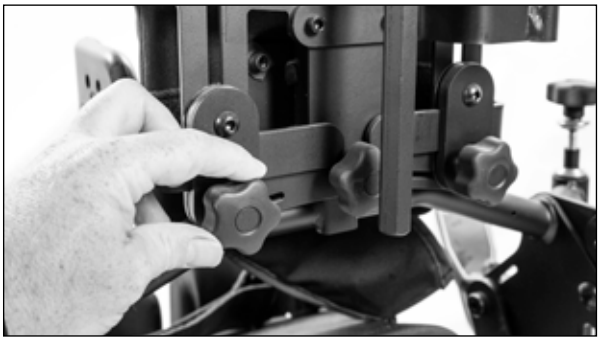

Die seitlichen Stützen weisen auf der Rückseite der Pelotte zahlreiche Befestigungsöffnungen auf, die zusätzliche vertikale und horizontale Positionen ermöglichen. Die Pelotten können auch in den Positionen aufrecht, 90º, 180º oder 270º festgeschraubt werden.

Prüfen Sie die Einheit auf Passgenauigkeit und Beeinträchtigungen. Bringen Sie sie dazu in die maximale Stehposition und wieder zurück in die Sitzposition (ohne dass ein Benutzer in der Einheit sitzt), da die Pelotten nicht in allen Positionen einwandfrei funktionieren müssen.

Shadow Tray-Tiefe des schwarzen, formgepressten und des transparenten Therapietisches

Um die Tiefe des optionalen Therapietisches einzustellen, setzen Sie die Rohre des Therapietisches in die Aufnahmen ein und richten Sie die Löcher auf die gewünschte Tiefe aus, und setzen Sie die Stifte ein.

⚠ **Vorsicht:** Diese Justierungen sind nur in der Sitzposition vorzunehmen.

⚠ **Vorsicht:** Den Therapietisch immer stützen, wenn Sie die Ratschengriffe zum Justieren des Therapietisches lösen.

⚠ **Vorsicht:** Nachdem Sie den Therapietisch in Position gebraucht haben, stellen Sie sicher, dass die Ratschengriffe an der Seite des Therapietisches fest angezogen sind.

Um die Höhe des Therapietisches einzustellen, lösen Sie die beiden Ratschengriffe an der Seite des Geräts und heben Sie den Therapietisch auf die vom Benutzer gewünschte Höhe an, ziehen Sie sie fest.

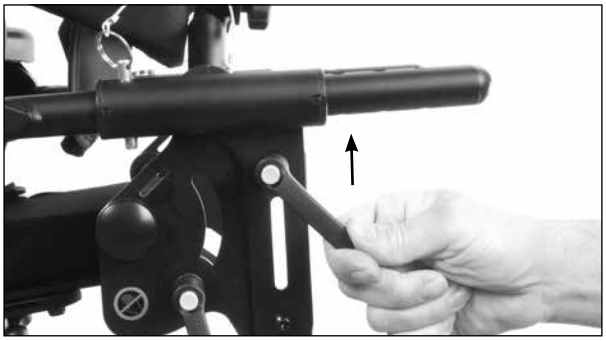

Um den Winkel des Therapietisches einzustellen, lösen Sie die beiden Ratschengriffe an der Seite des Therapietisches und positionieren Sie den Therapietisch auf den vom Benutzer gewünschten Winkel, ziehen Sie sie fest.

Schwenkbarer Shadow Tray

Höhe des schwarzen, formgepressten/mehrfach justierbaren Therapietisches
Lösen Sie zur Justierung der Therapietischhöhe die Knäufe an der Seite der Einheit und bringen Sie den Tisch in die gewünschte Position. Fest anziehen.

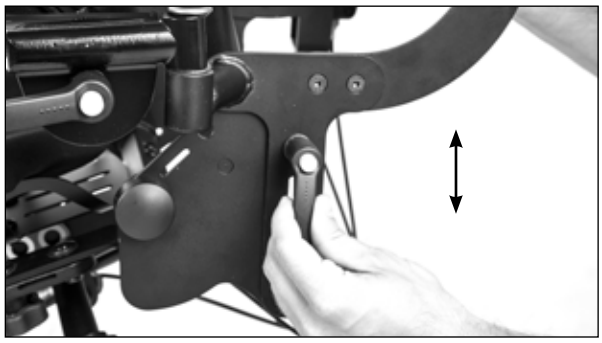

Tiefe des mehrfach justierbaren Therapietisches
Lösen Sie den Knauf unter dem Therapietisch und ziehen oder drücken Sie den Tisch in die gewünschte Position. Fest anziehen.

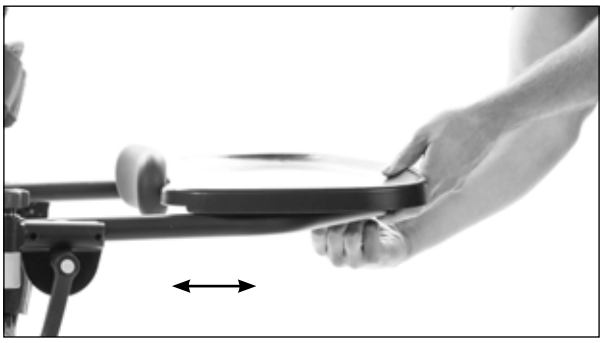

Winkel des mehrfach justierbaren Therapietisches
Lösen Sie zur Justierung des Therapietischwinkels die Ratschengriffe an beiden Seiten des Therapietisches und bringen Sie den Tisch in die gewünschte Position. Fest anziehen.

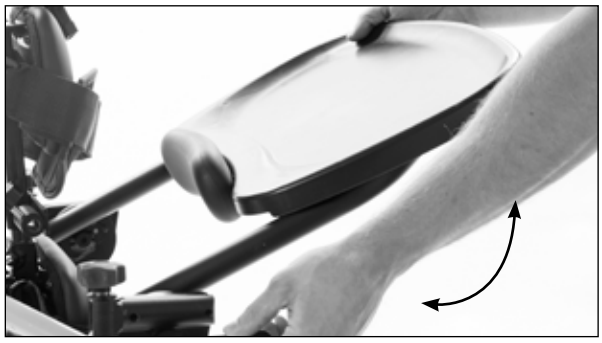

Wegschwenken des mehrfach justierbaren Therapietisches
Lösen Sie den Knauf auf einer Seite nur so weit, dass Sie den Therapietisch wegschwenken können. Der Therapietisch kann sowohl nach links als auch nach rechts schwenken.

Wegschwenken des mehrfach justierbaren Therapietisches
Der Therapietisch wird weggeschwenkt, um Transfers zu ermöglichen.
Hinweis: Um den Therapietisch zu entfernen, lösen Sie die Knöpfe an beiden Seiten des Therapietisches.

⚠ **Vorsicht:** Die Position der Fußschalen nicht ändern, wenn sich der Benutzer in der Stehposition befindet.

⚠ **Vorsicht:** Achten Sie darauf, dass Ihre Finger nicht in den Justierungsschlitz geraten.

Standard-Fußschalen

Höhe-Standard-Fußschalen sind nur in der Höhe justierbar. Lösen Sie die Klemme, die den Fußbügel mit dem Sitzpfosten verbindet, um die Höhe der Fußschale einzustellen.

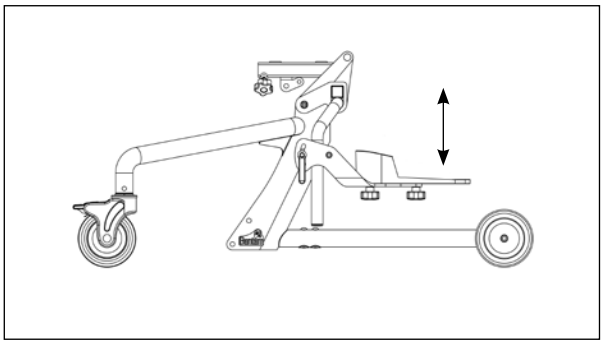

Adduktion-Lösen Sie die Knäufe, um die Fußschalen zusammenzuschieben. Ziehen Sie die Knäufe fest an.

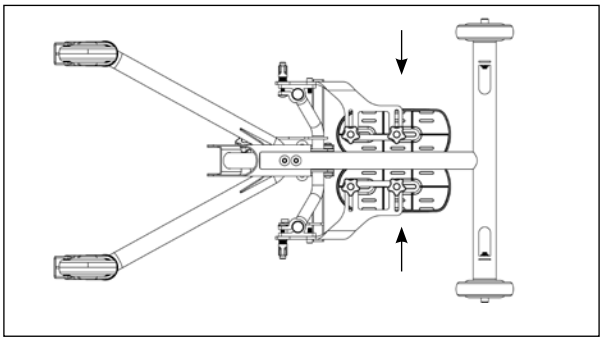

Zeh ein/Zeh aus-Lösen Sie die Knäufe unterhalb der Fußschalen und schieben Sie die Fußschalen in Position. Ziehen Sie die Knäufe fest an.

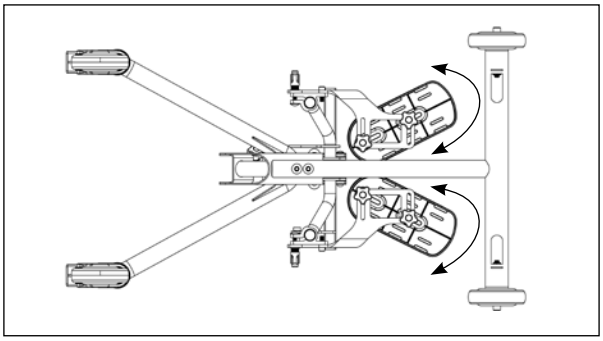

Mehrfach justierbare Fußschalen

Plantar/Dorsi-Lösen Sie die Ratschengriffe, um die Fußschalen zu kippen. Fest anziehen.

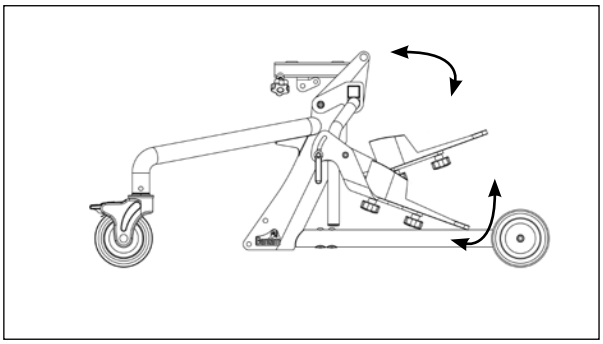

Nach vorn/hinten–Lösen Sie die Knäufe unterhalb der Fußschalen und schieben Sie die Fußschalen in Position. Ziehen Sie die Knäufe fest an.

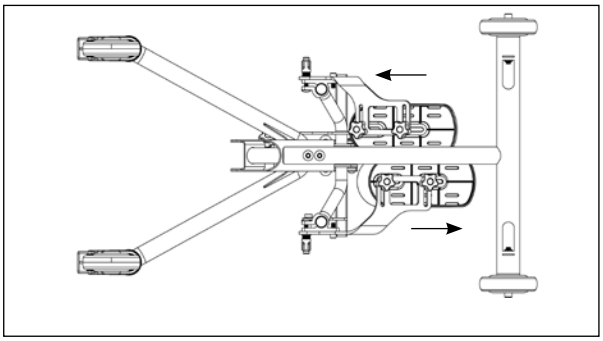

Abduktion-Lösen Sie die Ratschengriffe, um die Fußschalen auseinanderzuspreizen. Ziehen Sie die Griffe fest an. Lösen Sie die Knäufe unter den Fußschalen und schieben Sie die Fußschalen auseinander. Ziehen Sie die Knäufe fest an.

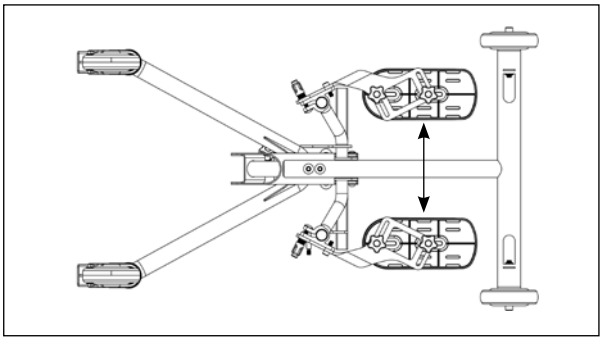

Standard-Kniepelotten

Die Standard-Kniepelotten lassen sich nur in der Tiefe, Höhe und der Pelottendrehung justieren. Lösen Sie zur Justierung der Kniepelotten die Knäufe und bewegen Sie die Pelotten in die gewünschte Position. Ziehen Sie die Knäufe fest an, sobald die gewünschte Position erreicht ist.

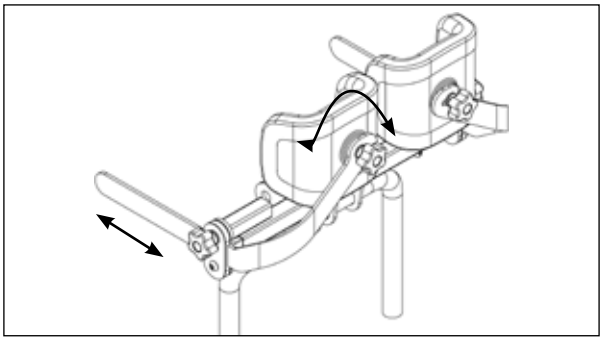

Schwenkbare Kniepelotten

Die schwenkbaren Kniepelotten schwenken beiseite, wenn die rote Taste gedrückt wird. Sie lassen sich auch in der Breite und Höhe justieren. Ziehen Sie die Knäufe fest an, sobald die gewünschte Position erreicht ist.

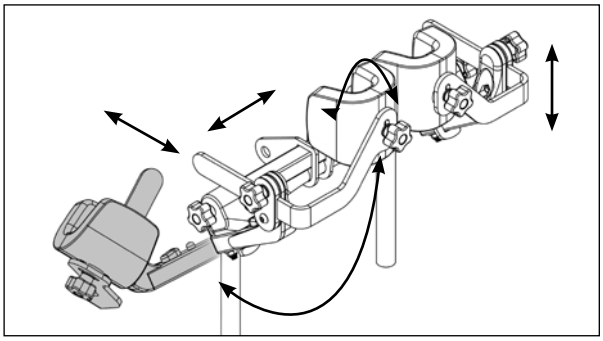

⚠ **Vorsicht:** Nehmen Sie Justierungen der Kniepelotten nur vor, wenn sich der Benutzer in der Sitzposition befindet.

Mobil-Modul-Option

Um die Räder zu sperren oder zu entsperren, drehen Sie die Radsperre um eine Vierteldrehung. Verwenden Sie die Greifringverstellung, um die Greifringe nach vorne oder nach hinten, für den Transfer oder den Eigenantrieb zu positionieren. Ziehen Sie sie fest, um sie in der Position zu sperren.

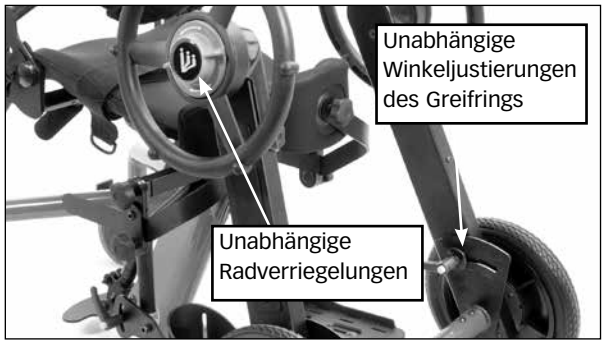

Kopfstütze

Lösen Sie zur Tiefenjustierung der Kopfstütze den Knauf auf der Rückseite der Kopflehne und schieben Sie die Stütze in die gewünschte Position. Fest anziehen.

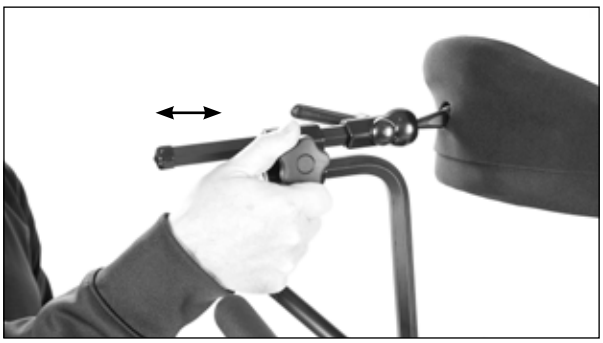

Lösen Sie zur Justierung des Kopfstützenwinkels den Ratschengriff und platzieren Sie die Stütze in die gewünschte Position. Fest anziehen.

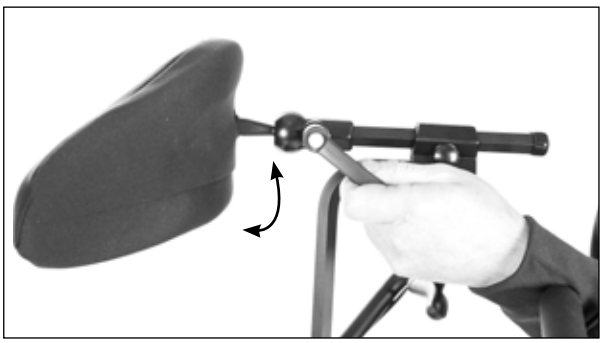

Um die Höhe der Kopfstütze anzupassen, lösen Sie den Knauf auf der Rückseite und bringen Sie die Stütze in die gewünschte Position. Fest anziehen.

Justierung und Verwendung-Bantam Mittel*

Lesen Sie alle Anweisungen gründlich durch, bevor Sie mit Justierungen beginnen. **Wenn die Option Rückenlagehebel bestellt wurde, finden Sie Informationen zur Verwendung auf Seite 23.*

⚠ **Vorsicht:** Justieren Sie die Sitztiefe nicht, während sich der Benutzer im Gerät befindet.

⚠ **Vorsicht:** Achten Sie darauf, dass die Farben am Sitzrohr und am Folgearm übereinstimmen.

Sitztiefe

1. Vergewissern Sie sich vor der Justierung der Sitztiefe, dass sich die Steuerung in der „Sit-to-Stand“ (aus Sitz- in die Stehposition) befindet. Zur einfachsten Justierung muss der Sitz in eine Sitzposition abgesenkt werden.

2. Lösen Sie den Knauf an der rechten Außenseite des Sitzrohrrahmens unter dem Sitz. Eine volle Umdrehung sollte genügen.

3. Drücken Sie den Federknauf an der linken Außenseite des Sitzrohrs unter dem Sitz und stützen Sie dabei das Rückenteil (sofern vorhanden) mit einer Hand. Nutzen Sie das Rückenteil als Hebel und bewegen Sie den Sitz in die gewünschte Tiefe. Achten Sie dabei auf die Farbe. Lässt sich die Sitztiefe nicht frei einstellen, prüfen Sie das Sitzpolster an der Vorderseite des Sitzes, um sicherzustellen, dass es frei mit der ausfahrbaren Sitzfläche gleiten kann. Möglicherweise müssen Sie das Velcro-Klettband lösen. Das Velcro-Klettband dient seiner Befestigung an der Vorderseite der Einheit.

Ziehen Sie den Knauf zu diesem Zeitpunkt erneut fest. Ist die Einheit nicht mit einem Rückenteil ausgestattet, so ist die Justierung nun beendet. Fahren Sie andernfalls fort.

4. Lösen Sie den Knauf am Folgearm.

5. Kippen Sie den grauen Rasthebel in der Mitte des Knaufs vollständig auf und stützen Sie dabei das Rückenteil mit einer Hand. Lösen Sie den Knauf anschließend weiter, bis ein Widerstand zu fühlen ist. Drehen Sie den Knauf NICHT weiter gegen den Uhrzeigersinn. Durch gewaltsames Drehen des Knaufs über den Anschlag hinaus wird der Mechanismus beschädigt.

⚠ Vorsicht: Achten Sie darauf, das Rückenteil mit einer Hand zu stützen. Wird der graue Rasthebel gekippt, bewegt sich das Rückenteil frei.

6. Justieren Sie den Folgearm so, dass die Farbe des Sitztiefenschildes mit der Farbe im Anzeigefenster auf den Folgearmen übereinstimmt (Anzeigefenster wie abgebildet). Nutzen Sie dazu das Rückenteil als Hebel.

Entriegeln Sie den grauen Rasthebel, um die Sperrrasten wieder in den Klemmknäufen zu arretieren. Möglicherweise müssen Sie den Knauf teilweise festziehen und das Rückenteil leicht bewegen, damit der Sperrstift in der Ausgangsposition arretiert wird. Schließen Sie den grauen Rasthebel vollständig und ziehen Sie die Knäufe fest an.

7. Nachdem Sie die gewünschte Sitztiefe erreicht haben, drehen Sie den Justierknauf für den Rückenwinkel so, dass sich der Sitz/Rücken im gewünschten Winkel befindet.

Hüftstützen

Die optionalen Hüftstützen können für den Transfer abgenommen werden. Die Breite der Hüftstützen kann justiert werden. Lösen Sie dazu die Knäufe unter dem Sitz. Die Knäufe stets gut festziehen.

Die seitlichen Stützen weisen auf der Rückseite der Pelotte zahlreiche Befestigungsöffnungen auf, die zusätzliche vertikale und horizontale Positionen ermöglichen. Die Pelotten können auch in den Positionen aufrecht, 90º, 180º oder 270º festgeschraubt werden.

Die Hüftstützen weisen auf der Rückseite der Pelotte zahlreiche Befestigungsöffnungen auf, die zusätzliche vertikale und horizontale Positionen ermöglichen. Die Pelotten können auch in den Positionen aufrecht, 90º, 180º oder 270º festgeschraubt werden.

Prüfen Sie die Einheit auf Passgenauigkeit und Beeinträchtigungen. Bringen Sie sie dazu in die vollständige Stehposition und wieder zurück in die Sitzposition, ohne dass ein Benutzer in der Einheit sitzt. Aufgrund der Vielzahl von Justierungsmöglichkeiten funktionieren die Pelotten möglicherweise nicht in allen Einstellungen oder Konfigurationen ordnungsgemäß.

Seitliche Stützen

Die optionalen seitlichen Stützen können für den Transfer abgenommen werden. Die Breite der seitlichen Stützen kann durch Lösen der Knäufe am Rückenteil der Einheit justiert werden. Die Knäufe stets gut festziehen.

Optionales Rückenteil

Bringen Sie den Knauf zur Justierung des Rückenwinkels in die gewünschte Position.

Kniepelotte

Lösen Sie zur Justierung der Kniepelotten die Knäufe und bewegen Sie die Pelotten in die gewünschte Position. Ziehen Sie die Knäufe fest an, sobald die gewünschte Position erreicht ist. Die Standard-Kniepelotten lassen sich nur in der Tiefe und der Pelottendrehung justieren. Die schwenkbaren Kniepelotten schwenken beiseite, wenn die rote Taste gedrückt wird. Sie lassen sich auch in der Breite und Höhe justieren.

⚠ **Vorsicht:** Nehmen Sie Justierungen der Kniepelotten nur vor, wenn sich der Benutzer in der Sitzposition befindet.

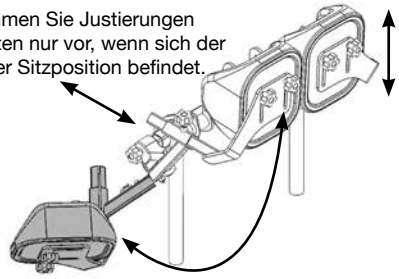

Fußschalen

Justieren Sie die Fußschale, indem Sie den roten Ratschengriff an der Fußschale lösen und die Schale nach oben oder unten bzw. in den gewünschten Winkel schieben. Ziehen Sie den Griff danach fest an. Die Fußschalen können für eine erhöhte Bewegungsspanne umgewendet werden.

⚠ **Vorsicht:** Nehmen Sie Justierungen der Kniepelotten nur vor, wenn sich der Benutzer in der Sitzposition befindet.

Kopfstütze

Lösen Sie zur Justierung der Kopfstützenhöhe den Knauf auf der Rückseite des optionalen Rückenteils, schieben Sie die Stütze in die gewünschte Position und ziehen Sie den Knauf danach fest an.

Lösen Sie zur Justierung der Kopfstützentiefe den Knauf auf der Rückseite der Kopflehne, schieben Sie die Stütze in die gewünschte Position und ziehen Sie den Knauf danach fest an.

Lösen Sie zur Justierung des Kopfstützenwinkels den Ratschengriff und platzieren Sie die Stütze in die gewünschte Position. Fest anziehen.

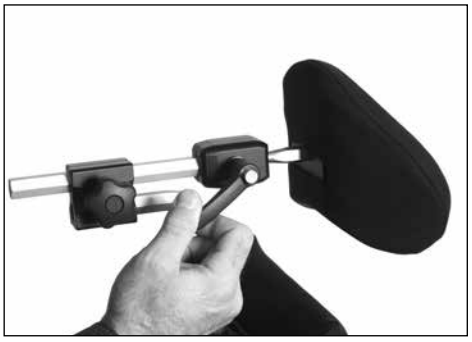

⚠ **Vorsicht:** Wird der Therapietisch justiert, während eine Person in der Einheit sitzt, ist besonders vorsichtig vorzugehen, um sicherzustellen, dass diese mithilfe einer Brustkorbweste, eines Brustgurts oder einer ähnlichen Stützvorrichtung gestützt wird. Zur Stützung von vorn darf man sich nicht allein auf seitliche Führungen verlassen, auch nicht bei Modellen mit einer vorderen Innenbiegung.

⚠ **Vorsicht:** Der Therapietisch darf niemals justiert oder abgenommen werden, während der Benutzer steht oder sich in einer teilweisen Stehposition befindet.

Justierung des geführten Therapietisches

Lösen Sie zur Justierung der Tiefe des Therapietisches jeden Knauf vollständig wie abgebildet. Kippen Sie anschließend den grauen Rasthebel in der Mitte jedes Knaufs vollständig auf, bis ein „Klick“ zu hören ist. Lösen Sie den Knauf weiter, bis ein Widerstand zu fühlen ist. Drehen Sie den Knauf NICHT weiter gegen den Uhrzeigersinn. Durch gewaltsames Drehen des Knaufs über den Anschlag hinaus wird der Mechanismus beschädigt.

Der Therapietisch kann jetzt vollständig abgenommen oder in die gewünschte Position gebracht werden. Dabei dienen die Klickrasten als Hilfestellung.

Entriegeln Sie den grauen Rasthebel, um die Sperrrasten wieder in den Klemmknäufen zu arretieren. Möglicherweise müssen Sie die Knäufe teilweise festziehen und den Therapietisch vor- und zurückbewegen, damit die Sperrstifte in ihrer Ausgangsposition arretiert werden. Schließen Sie die grauen Rasthebel vollständig und ziehen Sie die Knäufe an, um den Therapietisch zu sichern.

Lösen Sie zur Justierung des Winkels des Therapietisches eine Hebelklemme um ca. 2 Umdrehungen an jeder Seite des Therapietisches, wo sich die Verlängerungsrohre befinden, wie abgebildet. Stützen Sie den Therapietisch mit einer Hand ab, bevor Sie die zweite Hebelklemme vollständig lösen.

Bringen Sie die Fläche des Therapietisches in den gewünschten Winkel und ziehen Sie beide Hebelklemmen wieder fest an.

Justierung des schwenkbaren, geführten Therapietisches

Lösen Sie zum Wegschwenken des Therapietisches einen Knauf und schwenken Sie den Therapietisch weg.

Lösen Sie zur Justierung der Tiefe des Therapietisches den Knauf unter dem Tisch, stellen Sie die gewünschte Tiefe ein und ziehen Sie den Knauf fest an.

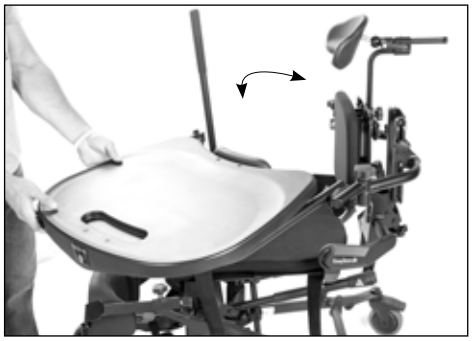

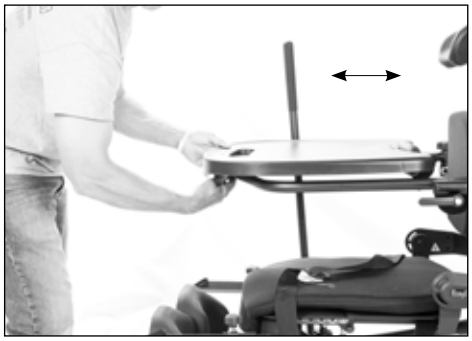

Lösen Sie zur Justierung des Winkels des Therapietisches eine Hebelklemme um ca. 2 Umdrehungen an jeder Seite des Therapietisches, wo sich die Verlängerungsrohre befinden, wie abgebildet. Stützen Sie den Therapietisch mit einer Hand ab, bevor Sie die zweite Hebelklemme vollständig lösen.

Stellen Sie den gewünschten Winkel ein und ziehen Sie die Griffe fest an.

Justierung des schwenkbaren und des geführten Therapietisches

Lösen Sie zur Justierung der Therapietischhöhe beide Knäufe am Rückenteil der Einheit und bringen Sie den Tisch in die gewünschte Position. Ziehen Sie die Knäufe fest an.

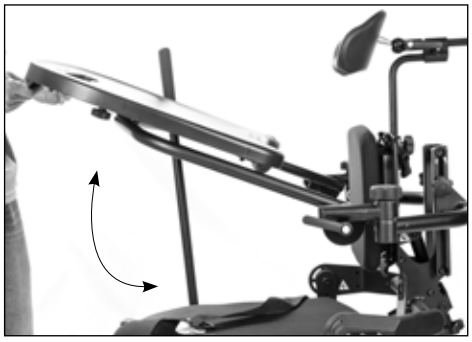

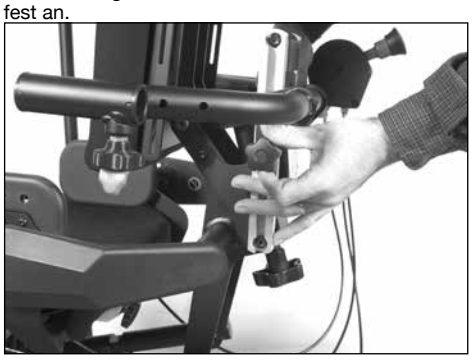

Verwendung der Steuerung-Bantam Produkte *Unter easystand.com/videos finden Sie ein kurzes Video zur Verwendung der Steuerung.*

Die Steuerung wurde mit Blick auf die Bedienfreundlichkeit und die Sicherheit sowie den Komfort des Benutzers konstruiert. Sie ist (wie abgebildet) die einzige Bedienmöglichkeit für den optionalen Rückenlagehebel.

Die Steuerung verfügt über 3 Positionen:
Neutral, Sit-to-Stand (aus Sitz- in die Stehposition), und Supine (Neutral, Aufstehen aus der Sitzposition, Rückenlage).

Der federunterstützte Sicherungsbund (Rot) verhindert einen versehentlichen Wechsel zwischen den Modi. Er muss nach oben in den Umschaltknauf angehoben werden, bevor der Modus gewechselt werden kann.

Modus „Sit-to-Stand“ (aus Sitz- in die Stehposition)
Das Gerät ist im Modus „Sit-to-Stand“ (aus Sitz- in die Stehposition) verriegelt, wenn der Fußbügel am Basisrahmen verriegelt ist.

Bitte beachten Sie, dass die Fußschalenhalterung, auch wenn die Steuerung auf den Modus „Sit-to-Stand“ (aus Sitz- in die Stehposition) eingestellt ist, senkrecht zum Boden gebracht und eingerastet werden muss. Wenn die Halterung nicht bereits in Position ist, kann dies durch Drücken des Hilfegriffs in der Rückenlage erreicht werden.

Achten Sie auf ein klickendes Geräusch, das indiziert, dass das Gerät im Modus „Sit-to-Stand“ (aus Sitz- in die Stehposition) gesperrt ist.

Wenn Sie die Rückenstütze oder die Fußstützen nach vorne oder hinten bewegen können, ist das Gerät noch nicht im Modus „Sit-to-Stand“ (aus Sitz- in die Stehposition) gesperrt.

Der Modus „aus Sitz- in die Stehposition“ ermöglicht es dem Benutzer, zwischen Sitz- und Stehpositionen zu wechseln. Die Hüft- und Kniedrehpunkte sind beweglich, wobei der Winkel der Rücken- und Fußstützenhalterung konstant bleibt.

Wichtiger Hinweis: Alle Justierungen von Sitztiefe und Folgearm sind vorzunehmen, während sich die Steuerung im Modus „Sit-to-Stand“ (aus Sitz- in die Stehposition) befindet.

Neutral-Modus
Die Steuerung sollte nur beim Wechsel zwischen dem Modus „Sit-to-Stand“ (aus Sitz- in die Stehposition)- und dem „Rückenlage“-Modus in die neutrale Position gebracht werden.

Lassen Sie die Steuerung nicht in der neutralen Position, wenn sich eine Person im Bantam befindet.

In der neutralen Position können sich die Stützen des Fußbügels und die Rückenstütze an den Hüft- und Kniedrehpunkten frei bewegen, um in die teilweise Rückenlage oder die vollständige Rückenlage zu wechseln.

⚠ Vorsicht: Wurde der Rückenwinkel vor dem Wechsel in den Neutral-Modus in eine Liegeposition justiert, bleibt der Grad der Liegeposition im Verhältnis zur vorherigen Justierung. Wird das Rückenteil zum Beispiel um 10 Grad Liegeposition justiert, während der Benutzer sitzt, befindet sich die Rückenlehne 10 Grad UNTER der parallelen Position zum Sitz, wenn die Einheit in die vollständige Rückenlage gebracht wird. Für den Komfort und die Sicherheit des Benutzers muss der Bediener oder Helfer die Rückenwinkeljustierung genau kennen und sichergehen, dass die Einstellungen auf der Sitztiefe und dem Folgearm die „gleiche Farbe“ aufweisen, BEVOR in den Neutral- oder Rückenlage-Modus gewechselt wird.

Bantam Extraklein
Bantam Klein

Modus „Sit-to-Stand“ (aus Sitz- in die Stehposition)

Bantam Mittel

Neutral-Modus

Verwendung der Steuerung-(Fortsetzung)

Rückenlage-Modus

⚠ Vorsicht: Eine ordnungsgemäß angepasste und justierte Kopflehne MUSS zusammen mit dem optionalen Rückenlagehebel verwendet werden.

Der Bantam mit dem optionalen Rückenlagehebel dient sowohl als Stehtrainer mit „Sit-to-Stand“-Funktion (aus Sitz- in die Stehposition) als auch als Stehtrainer mit Rückenlagefunktion. Ein beliebiger Wechsel zwischen den Modi ist möglich, ohne dass der Benutzer aus dem Stehtrainer herausgenommen werden muss.

⚠ Vorsicht: Nehmen Sie im Rückenlage-Modus keine Justierungen des Rückenwinkels vor.

• Das Gerät ist im Rückenlage-Modus verriegelt, sobald die Steuerung in diese Position gebracht wird.

• Die Stützen des Fußbügels und die Rückenstütze sind im Rückenlage-Modus gegeneinander verriegelt. In der teilweisen oder vollständigen Rückenlage kann der Benutzer in eine aufrechte Position angehoben oder in eine liegende Position abgesenkt werden.

• Wenn das Gerät im Rückenlage-Modus verriegelt ist, dürfen Sie das Gerät nur bis zu dem Punkt anheben, an dem die Fußschalenhalterung senkrecht zum Boden steht. HEBEN SIE DAS GERÄT NICHT WEITER AN ALS BIS ZU DIESEM PUNKT. Wenn Sie das Gerät über den Haltepunkt hinaus anheben, kann dies zu Schäden am Gerät führen.

• Das Gerät ist mit einem Mechlok-Bypass ausgestattet. Dieser Mechanismus verhindert eine Beschädigung der Komponenten im Falle eines Überfahrens, während das Gerät im „Supine“-Modus (Rückenlage) verriegelt ist. Wenn Sie sich in der Rückenlage befinden und die Beinstützeneinheit an der Sitzsäule anliegt (vertikal), wird der Mechlok-Bypass aktiviert. Wenn Sie die Rückenlage beim Absenken des Sitzes beibehalten möchten, müssen Sie beim Absenken des Geräts ein paar Grad am Hilfegriff in der Rückenlage ziehen, bis der Mechlok-Bypass deaktiviert wird. Wenn dies nicht geschieht, verhält sich der Stehtrainer so, als befände er sich im Modus „Sit-to-Stand“ (aus Sitz- in die Stehposition), damit der Benutzer in eine Sitzposition zurückkehren kann.

⚠ Vorsicht: Wenn im Rückenlage-Modus die Grenze erreicht ist, bei der der Fußbügel senkrecht zum Boden steht, der Benutzer aber weiterhin eine aufrechtere Stehposition einnehmen möchte, müssen Sie die Steuerung in den Modus „Sit-to-Stand“ (aus Sitz- in die Stehposition) umschalten. Dies ermöglicht es dem Benutzer, weiter in Richtung aufrechtes Stehen zu gehen, ohne das Gerät zu beschädigen. Ein Endschalter im Rückenlage-Modus unterbricht die Stromzufuhr zum Antrieb, wenn der Beinstützenhalter senkrecht zum Boden steht, um ein Überfahren und eine Beschädigung des Geräts zu verhindern.

Bantam Extraklein
Bantam Klein
Rückenlage-Modus

Bantam Mittel

Bantam Extraklein
Bantam Klein
Rückenlage-Modus

Bantam Mittel

Rückenlage-Modus

Bantam Extraklein
Bantam Klein
Neutral-Modus

Bantam Mittel

Neutral-Modus

Bantam Extraklein
Bantam Klein
Modus „Sit-to-Stand“ (aus Sitz- in die Stehposition)

Bantam Mittel

Modus „Sit-to-Stand“ (aus Sitz- in die Stehposition)

Justierung und Verwendung-Evolv Produktfamilie

Lesen Sie alle Anweisungen gründlich durch, bevor Sie mit Justierungen beginnen.

⚠ **Vorsicht:** Die Position der Fußschalen nicht ändern, wenn sich der Benutzer in Stehposition befindet.

Sitztiefe/Rückenwinkel/Rückenhöhe

Entfernen Sie den Shadow Tray und bringen Sie den Sitz in eine leichte Schräglage.

1. Lösen Sie den Knauf am Sitzrohr, das sich unter dem Sitz befindet. Drehen Sie den Knauf der Sitztiefe beim Justieren des Sitzes nicht ganz heraus.

Drücken Sie den Federknauf und positionieren Sie die Rückenlehne so, dass sich das Hüft-Drehgelenk so nah wie möglich an der Hüfte des Benutzers befindet. Ziehen Sie den Knauf der Sitztiefe fest an.

Hinweis: Justieren Sie den Rückenwinkel nach jeder Änderung der Sitztiefenposition neu ein.

1

2. Verwenden Sie zum Justieren des Rückenwinkels den Knauf, der sich am Folgearm befindet. Vor dem Aufstehen muss der Rückenwinkel so justiert werden, dass die Anzeige an der Seite des Geräts im grünen Bereich liegt.

Die Anzeige für den Rücken-/Sitzwinkel befindet sich an der Seite des Geräts. Wenn sich das Gerät in Sitzposition befindet, zeigt der grüne Bereich den Rückenwinkel an.

⚠ Vorsicht: Vor dem Aufstehen muss die Anzeige für den Sitz-/Rückenwinkel im grünen Bereich liegen. Wenn der Rückenwinkel vor dem Aufstehen nicht auf Grün gestellt wird, kann sich das Gerät in der Stehposition sperren, was zu Schäden am Gerät führen kann.

2

Therapietisch/Vordere Pelotte

3. Zur Höhenjustierung des Therapietisches/der vorderen Pelotte, lösen Sie die Klemme, die sich direkt über der vorderen Säule befindet. Heben Sie den Therapietisch auf die gewünschte Höhe des Benutzers und ziehen Sie die Klemme wieder fest.

Zur Tiefenjustierung des Therapietisches/der vorderen Pelotte, lösen Sie die Klemme, die sich direkt unter dem Therapietisch befindet. Verschieben Sie die vordere Pelotte in die gewünschte Position des Benutzers und ziehen Sie die Klemme fest.

⚠ Vorsicht: Halten Sie beim Absenken der Höhe des Therapietisches die Hände vom Bereich unter dem Therapietisch fern.

3

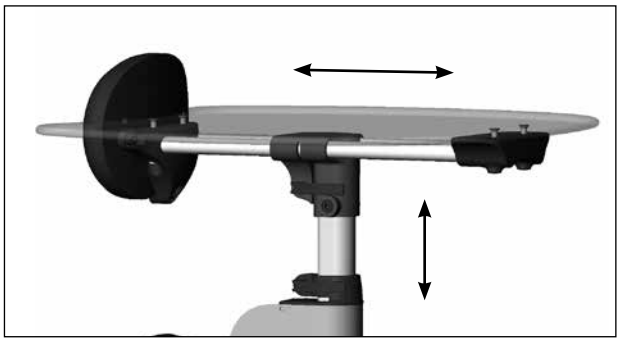

Kniepelotte

4. Lösen Sie zur Tiefenjustierung der Kniepelotte den Ratschengriff und bewegen Sie die Pelotten in die gewünschte Position. Ziehen Sie den Ratschengriff an, wenn die gewünschte Position erreicht ist.

Positionieren Sie die Kniepelotte so, dass das Knie des Benutzers in der Mitte der Kniepelotte liegt und nur 2 Finger zwischen Beinrückseite und Sitz passen.

4

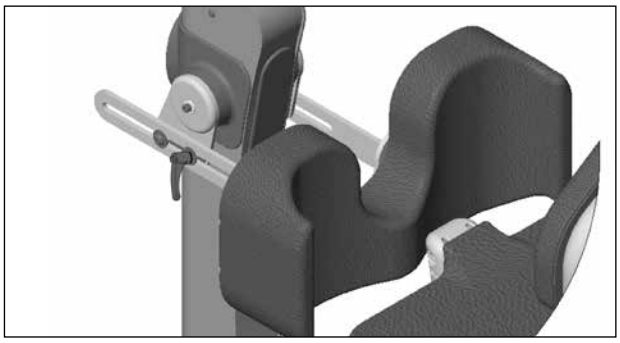

Fußschalen

⚠ Vorsicht: Die Position der Fußschalen nicht ändern, wenn sich der Benutzer in Stehposition befindet.

5. Lösen Sie die Klemme, die den Fußbügel mit dem Sitzpfosten verbindet, um die Höhe der Fußschale für eine Standard-Fußschale einzustellen. Mehrfach justierbare Fußschalen passen sich der Höhe und Platar/Dorsi an.

Stellen Sie die Höhe des Fußbügels so ein, dass sich das Knie des Benutzers so nah wie möglich am Sitzdrehpunkt befindet. Der Oberschenkel sollte in einem leichten Winkel nach unten auf der Sitzfläche aufliegen.

Ziehen Sie die Klemme fest an.

⚠ Vorsicht: Achten Sie darauf, dass Ihre Finger nicht in den Justierungsschlitz geraten.

6. Die Fußschalen können in 4 verschiedenen Positionen abduziert werden (Zeh aus), indem der Bolzen unterhalb der Vorderkante der Fußschale mit einem Inbusschlüssel entfernt und die Fußschale angehoben und gedreht wird. Stellen Sie sicher, dass die Kerbe der Fußschale in einem der vier Schlitze positioniert ist. Setzen Sie den Bolzen wieder in die Fußschale ein, wenn die gewünschte Position erreicht ist.

Hüftstützen

7. Die Hüftstützen sind optional erhältlich und können für den Transfer abgenommen werden. Die Breite der Hüftstützen kann justiert werden. Lösen Sie dazu die Knäufe unter dem Sitz. Die Knäufe stets gut festziehen.

Die Hüftstützen weisen auf der Rückseite der Pelotte zahlreiche Befestigungsöffnungen auf, die zusätzliche vertikale und horizontale Positionen ermöglichen. Die Pelotten können auch in den Positionen aufrecht, 90º, 180º oder 270º festgeschraubt werden.

Prüfen Sie die Einheit auf Passgenauigkeit und Beeinträchtigungen. Bringen Sie sie dazu in die vollständige Stehposition und wieder zurück in die Sitzposition, ohne dass ein Benutzer in der Einheit sitzt, da die Pelotten nicht in allen Positionen einwandfrei funktionieren müssen.

Seitliche Stützen

8. Die seitlichen Stützen sind optional erhältlich und können für den Transfer abgenommen werden. Die Breite der seitlichen Stützen kann durch Lösen der Knäufe am Rückenteil der Einheit justiert werden. Die Tiefe der seitlichen Stützen kann durch Lösen des Knaufs an der Seite der Einheit justiert werden. Die Knäufe stets gut festziehen.

Die seitlichen Stützen weisen auf der Rückseite der Pelotte zahlreiche Befestigungsöffnungen auf, die zusätzliche vertikale und horizontale Positionen ermöglichen. Die Pelotten können auch in den Positionen aufrecht, 90º, 180º oder 270º festgeschraubt werden.

Prüfen Sie die Einheit auf Passgenauigkeit und Beeinträchtigungen. Bringen Sie sie dazu in die vollständige Stehposition und wieder zurück in die Sitzposition, ohne dass ein Benutzer in der Einheit sitzt, da die Pelotten nicht in allen Positionen einwandfrei funktionieren müssen.

5

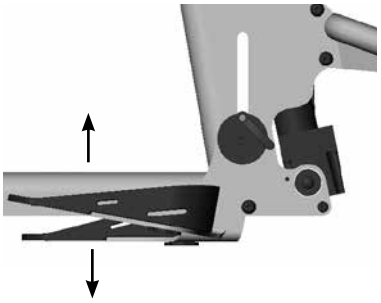

6

7

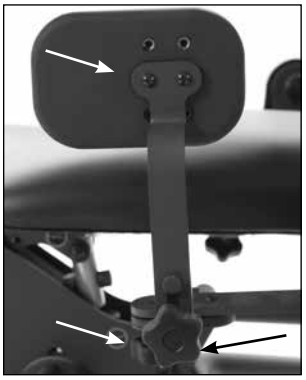

8

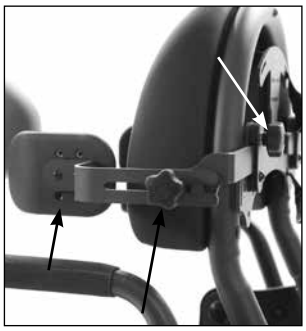

Shadow Tray-Justierung des Therapietisches und der Rumpfpelotte

⚠ **Vorsicht:** Nach dem Hochklappen des Therapietisches nach oben, die Verriegelung wieder einrasten. Bei Nichtbeachtung kann der Therapietisch unerwartet fallen.

⚠ **Vorsicht:** Vermeiden Sie es, Finger in die Nähe der Rohre des Therapietisches und der Höhenjustierungsschlitze Rumpfpelotte zu bringen.

ABB. A- Zur Höhenjustierung der Rumpfpelotte den Knauf lösen und in die gewünschte Position bewegen. Fest anziehen.

ABB. B- Zur Tiefenjustierung der vorderen Pelotte/des Therapietisches, den Knauf lösen, der sich direkt unter dem Therapietisch befindet. Verschieben Sie die vordere Pelotte in die gewünschte Position des Benutzers und ziehen Sie den Knauf fest. Um den Therapietisch hochzuklappen, ziehen Sie die Verriegelung heraus, drehen und heben Sie die Verriegelung an. Um das Niveau des Stützarms zu justieren, verwenden Sie die Feststellschraube, um die gewünschte Position einzustellen.

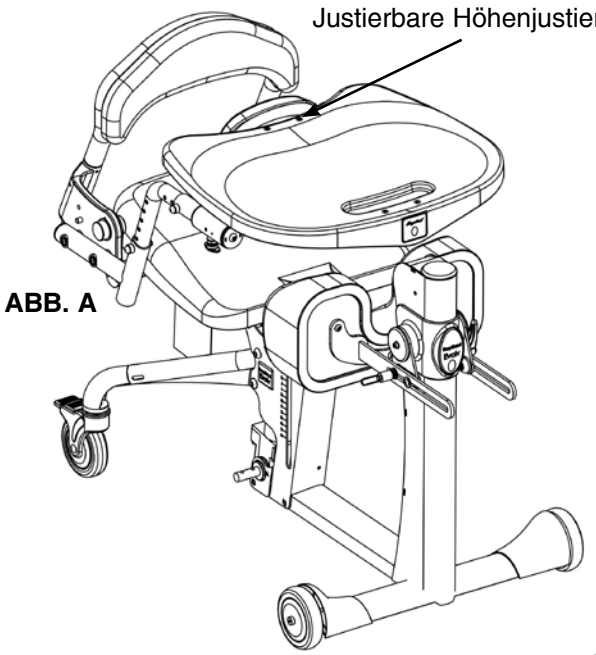

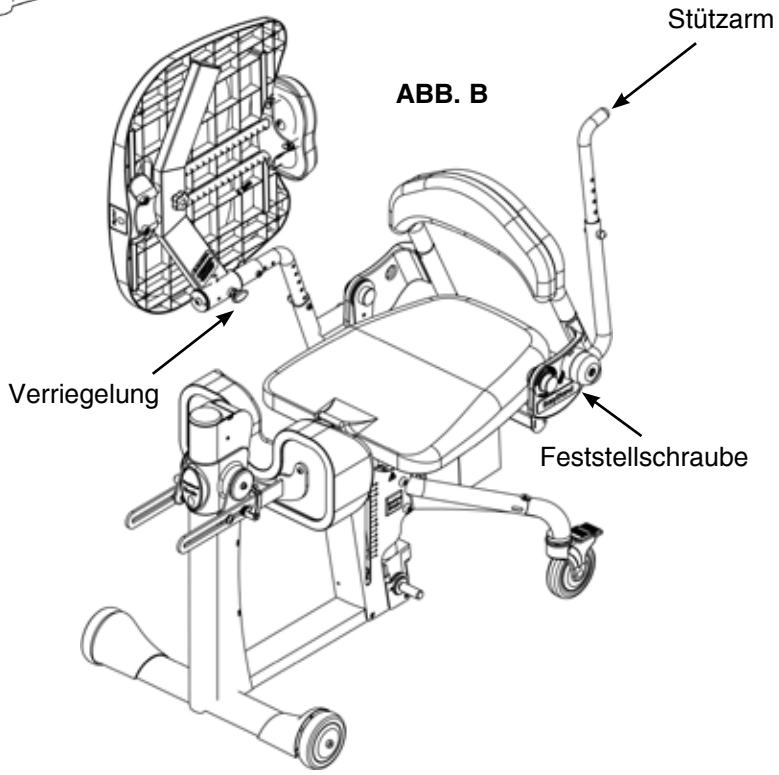

Shadow Tray-Tiefe und Höhe des Armes an dem Therapietisch

1. Die Stoffschutzhülle nach unten ziehen, um den unteren Bolzen am Rohr des Therapietisches sichtbar zu machen und die schwarze Schutzkappe entfernen.

2. Unter Verwendung eines Inbusschlüssels und eines 13-mm-Schraubenschlüssels Mutter und Unterlegscheibe entfernen.

3. Den Bolzen entfernen.
Hinweis: Möglicherweise benötigen Sie Hilfe, um den Druck von dem Bolzen zu nehmen, indem Sie den Therapietisch bewegen.

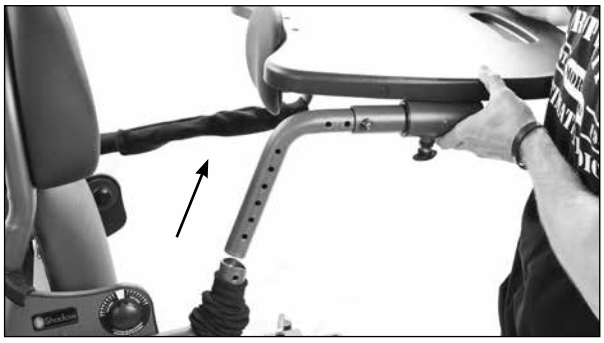

4. Den Therapietisch entfernen.

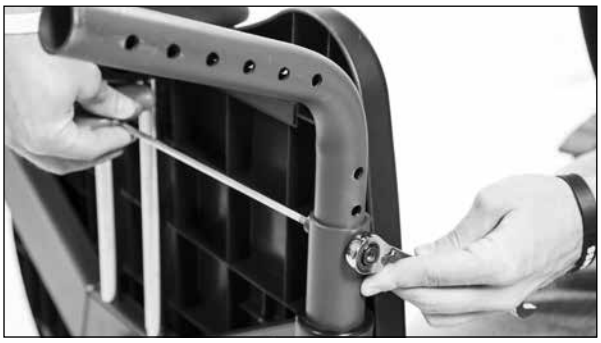

5. Die schwarze Schutzkappe von der Mutter entfernen. Unter Verwendung eines Inbusschlüssels und eines 13-mm-Schraubenschlüssels Mutter und Unterlegscheibe entfernen.

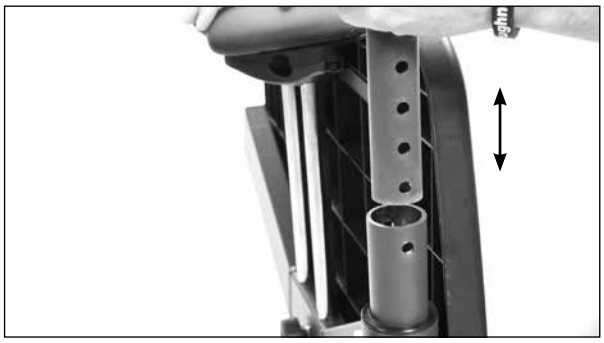

6. Den Therapietisch in die gewünschte Position bringen.

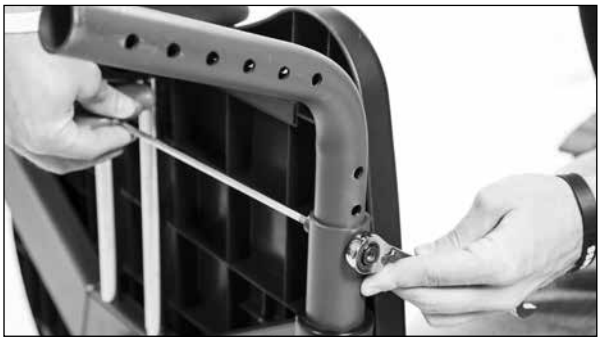

7. Den Bolzen einführen. Die Unterlegscheibe und Mutter auf den Bolzen aufsetzen und fest anziehen. Schwarze Schutzkappe auf die Mutter setzen.

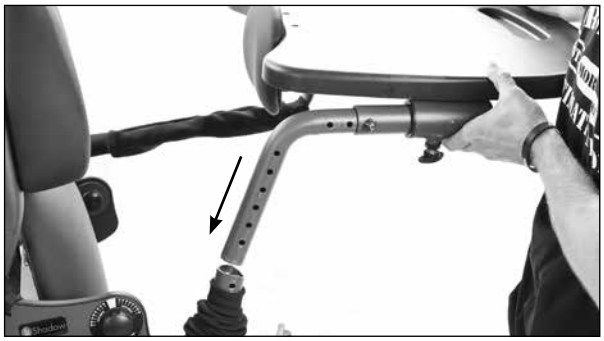

8. Rohr des Therapietisches in der gewünschten Höhe in die Therapietischhalterung einführen.

9. Unter Verwendung eines Inbusschlüssels und eines 13-mm-Schraubenschlüssels fest anziehen.

10. Schwarze Schutzkappe auf die Mutter setzen.

11. Die stoffschutzhülle wie abgebildet auf das rohr des therapietisches ziehen.

12. Die Stoffschutzhülle am Stützarm nach unten ziehen, um den Bolzen sichtbar zu machen. Schwarze Schutzkappe auf dem Stützarm entfernen.

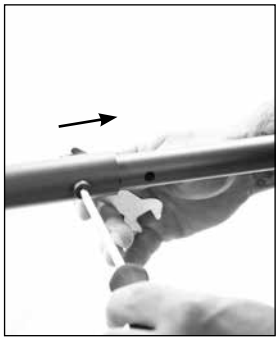

13. Unter Verwendung eines Inbusschlüssels und eines 13-mm-Schraubenschlüssels Mutter und Unterlegscheibe entfernen. In die gewünschte Position bringen. Unter Verwendung eines Inbusschlüssels und eines 13-mm-Schraubenschlüssels fest anziehen. Schwarze Schutzkappe auf die Mutter setzen.

14. Unter Verwendung eines Inbusschlüssels den Stützarm justieren, um den Therapietisch auszugleichen.

15. Der Stützarm muss den Therapietisch wie gezeigt stützen.

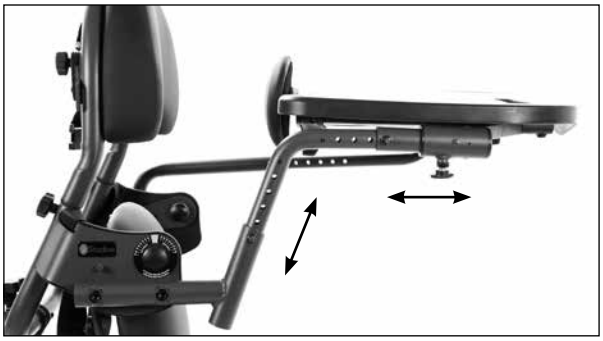

Der justierbare Shadow Tray verfügt über 6 Höhen- und 6 Tiefenjustierungsschlitze.

Justierung und Verwendung-Glider Produktfamilie

Lesen Sie alle Anweisungen gründlich durch, bevor Sie mit Justierungen beginnen.

⚠ **Vorsicht:** Die Position der Fußschalen nicht ändern, wenn sich der Benutzer in Stehposition befindet.

Sitztiefe/Rückenwinkel/Rückenhöhe

Bringen Sie den Sitz in eine leichte Schrägelage.

Lösen Sie den Knauf am Sitzrohr, das sich unter dem Sitz befindet. Drehen Sie den Knauf der Sitztiefe beim Justieren des Sitzes nicht ganz heraus.

Drücken Sie den Federknauf und positionieren Sie die Rückenlehne so, dass sich das Hüft-Drehgelenk so nah wie möglich an der Hüfte des Benutzers befindet. Ziehen Sie den Knauf der Sitztiefe fest an.

Hinweis: Justieren Sie den Rückenwinkel nach jeder Änderung der Sitztiefenposition neu ein.

Grüner Bereich

Verwenden Sie zum Justieren des Rückenwinkels den Knauf, der sich am Folgearm befindet. Vor dem Aufstehen muss der Rückenwinkel so justiert werden, dass die Anzeige an der Seite des Geräts im grünen Bereich liegt.

Die Anzeige für den Rücken-/Sitzwinkel befindet sich an der Seite des Geräts. Wenn sich das Gerät in Sitzposition befindet, zeigt der grüne Bereich den Rückenwinkel an.

⚠ Vorsicht: Vor dem Aufstehen muss die Anzeige für den Sitz-/Rückenwinkel im grünen Bereich liegen. Wenn der Rückenwinkel vor dem Aufstehen nicht auf Grün gestellt wird, kann sich das Gerät in der Stehposition sperren, was zu Schäden am Gerät führen kann.

Therapietisch/Vordere Pelotte

Zur Höhenjustierung des Therapietisches/der vorderen Pelotte, lösen Sie die Klemme, die sich direkt über der vorderen Säule befindet. Heben Sie den Therapietisch auf die gewünschte Höhe des Benutzers und ziehen Sie die Klemme wieder fest.

Zur Tiefenjustierung des Therapietisches/der vorderen Pelotte, lösen Sie die Klemme, die sich direkt unter dem Therapietisch befindet. Verschieben Sie die vordere Pelotte in die gewünschte Position des Benutzers und ziehen Sie die Klemme fest.

⚠ Vorsicht: Halten Sie beim Absenken der Höhe des Therapietisches die Hände vom Bereich unter dem Therapietisch fern.

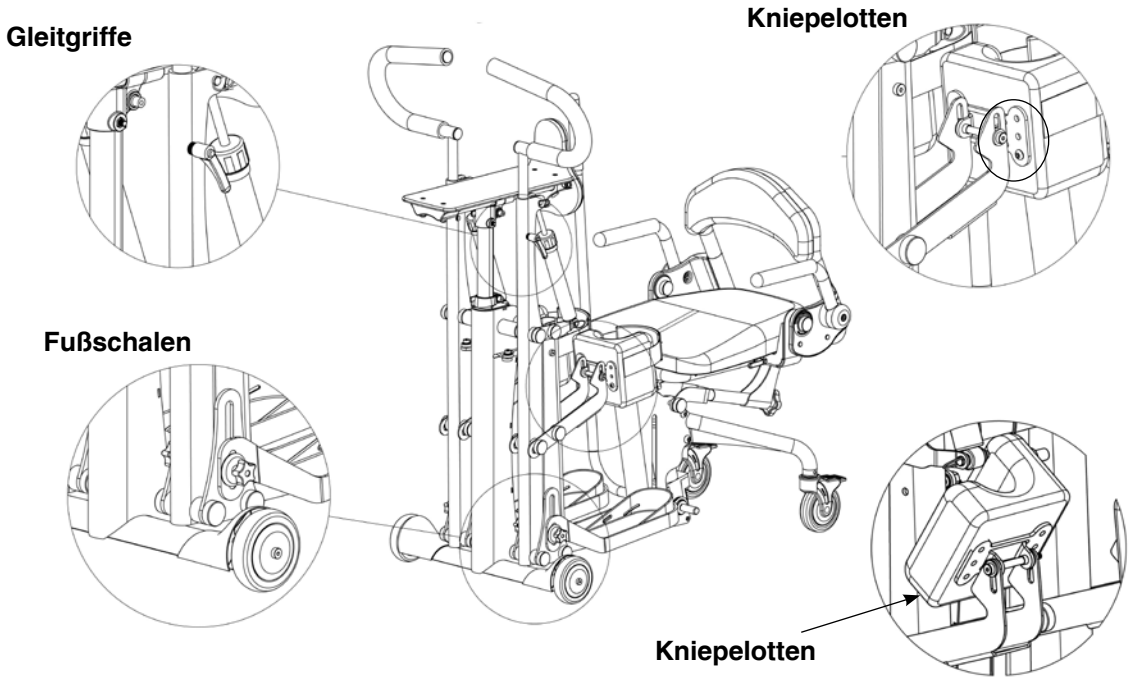

Gleitgriffe

Zur Höhenjustierung der Gleitgriffe, lösen Sie die Ratschenklemmen. Stellen Sie die Griffe auf die gewünschte Position des Benutzers ein und ziehen Sie die Klemmen sicher fest an.

Die Widerstandszylinder sind individuell justierbar und bieten zwölf verschiedene Widerstandseinstellungen. Drehen Sie die Kappe der Zylinder auf den gewünschten Widerstand. Die Widerstandszylinder können auch durch Lösen des Zugstiftes abgekoppelt werden.

Fußschalen

Justieren Sie die Fußschalen, indem Sie die beiden Knäufe an jeder Fußschale lösen (um leichter an den inneren Knauf zu gelangen, schwenken Sie das Beinmontageteil nach vorne), damit die Knie des Benutzers in den Kniepelotten zentriert sind und der Oberschenkel auf dem Sitz aufliegt. Fest anziehen.

⚠ Vorsicht: Die Position der Fußschalen nicht ändern, wenn sich der Benutzer in Stehposition befindet.

⚠ Vorsicht: Achten Sie darauf, dass Ihre Finger nicht in den Justierungsschlitz geraten.

Kniepelotten

Oft kann die richtige Passform durch Höhenjustierung der Fußschale erreicht werden. Bei Bedarf sind die Kniepelotten unabhängig voneinander in fünf Stufen justierbar. Zum Justieren der Kniepelotten entfernen Sie die Bolzen aus den Kniepelotten und stellen Sie die gewünschte Position ein. Ersetzen Sie die Bolzen und ziehen Sie sie fest an.

Klappen Sie vor dem Transfer die Kniepelotten hoch, um einen leichteren Zugang zu ermöglichen.

⚠ Vorsicht: Keine Justierungen am EasyStand vorhnehmen, wenn sich ein Benutzer in der Stehposition befindet.

⚠ Vorsicht: Weisen Sie umstehende Personen darauf hin, während der Benutzung des Gliders Hände und Füße vom Glider-Mechanismus fernzuhalten.

⚠ Vorsicht: Halten Sie während der Benutzung des Gliders die Hände von den oberen und unteren Befestigungspunkten der Widerstandszylinder fern.

Justierung und Verwendung-StrapStand

Lesen Sie alle Anweisungen gründlich durch, bevor Sie mit Justierungen beginnen.

⚠ **Vorsicht:** Die Position der Fußschalen nicht ändern, wenn sich der Benutzer in Stehposition befindet.

Fußschalen

Um die Abduktion (Zeh aus) der Fußschalen einzustellen, entfernen Sie den Bolzen unter der Vorderkante der Fußschale mit einem Sechskantschlüssel. Heben Sie die Fußschale an und drehen Sie sie in die gewünschte Position. Vergewissern Sie sich, dass die Fußschale in einem der Schlitze positioniert ist (3 Positionen bei der Standard-Fußschale, 4 Positionen bei den optionalen, mehrfach justierbaren Fußschalen) und sichern Sie sie wieder mit dem Bolzen.

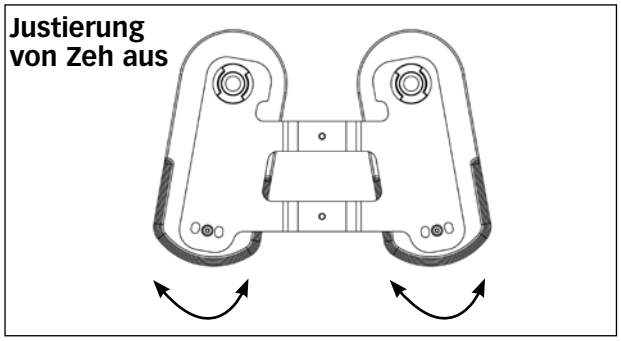

Mehrfach justierbare Fußschalen

Lösen Sie die Klemme, die den Fußbügel mit der Basis verbindet, um die Höhe der Fußschale und Plantar/Dorsi einzustellen.

Stellen Sie die Höhe der Fußschale so ein, dass das Knie des Benutzers in der Mitte der Kniepelotte liegt. Ziehen Sie die Klemme fest an.

⚠ Vorsicht: Achten Sie darauf, dass Ihre Finger nicht in die Justierungsschlitze geraten.

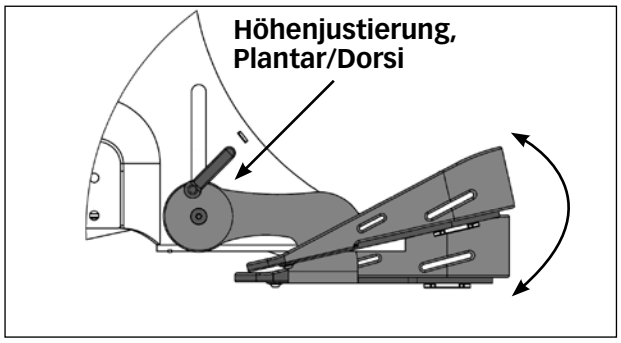

Kniepelotte

Lösen Sie zur Tiefenjustierung der Kniepelotte den Knauf und bewegen Sie die Pelotten in die gewünschte Position. Ziehen Sie den Knauf fest, wenn die gewünschte Position erreicht ist. Lösen Sie zur Höhenjustierung der Kniepelotten den Knauf hinter der Kniepelotte und bewegen Sie die Pelotten in die gewünschte Position. Ziehen Sie den Knauf fest, wenn die gewünschte Höhe erreicht ist.

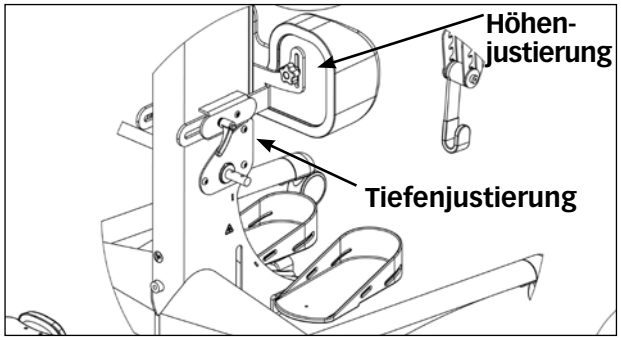

Therapietisch

Zur Höhenjustierung der Rumpfpelotte oder des optionalen Therapietisches, lösen Sie die Klemme, die sich direkt über der Basis befindet. Heben Sie den Therapietisch auf die gewünschte Höhe und ziehen Sie die Klemme wieder fest.

Zur Tiefenjustierung Rumpfpelotte oder des optionalen Therapietisches, lösen Sie die Klemme, die sich direkt unter dem Therapietisch befindet. Verschieben Sie die vordere Pelotte in die gewünschte Position und ziehen Sie die Klemme fest.

⚠ Vorsicht: Halten Sie beim Absenken der Höhe des Therapietisches die Hände vom Bereich unter dem Therapietisch fern.

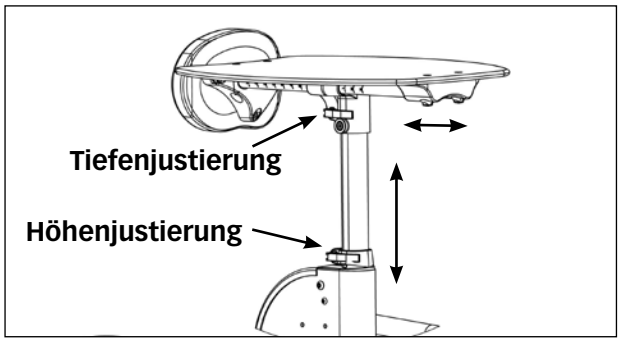

Optionaler Pow’r Up-Lifter* **nur anwendbar, wenn das Gerät ausgestattet ist.*

Zing Größe 2, Bantam Extraklein, Bantam Klein, Evolv Produktfamilie und Glider Produktfamilie

Aufladen der Akkus

Der EasyStand Pow’r Up-Lifter nutzt zwei versiegelte 12-Volt-Bleiakkus mit jeweils 2,9 Ampère. Ein EasyStand kann mit einer vollständigen Aufladung des Akkus ca. 100 Mal angehoben werden. Bei niedrigem Akkustand ist ein Ton zu hören. Bitte laden Sie den Akku, nachdem Sie den Ton gehört haben. Die Ladedauer für einen vollständig aufzuladenden Akku beträgt 8 Stunden. Der EasyStand kann während des Ladevorgangs in die Stehposition angehoben werden. Das Ladegerät ist dafür vorgesehen, eine vollständig aufgeladene Batterie zu erkennen und anschließend eine konstante potenzielle Stromversorgung bereitzustellen, damit die Batterie stets geladen bleibt, ohne überladen zu sein. Steigt die EMK des Akkus auf einen werkseitig voreingestellten Wert, sorgt die Schaltung des Ladegeräts dafür, dass die Spitzenausgangsspannung diesen Wert nicht überschreitet. Diese Werkseinstellung schützt einen Akku vor übermäßigem Elektrolytabbau, der bei Überladung auftreten kann. Das Ladegerät befindet sich im Werkzeugbeutel an der Rückseite der Einheit.

⚠ Vorsicht: Verwenden Sie nur das Linak-Ladegerät, Modellnummer CH01-01, das Altimate Medical der Pow’r Up-Option beifügt.

1. Stecken Sie den Stecker in eine Wandsteckdose. Die Länge des Ladekabels beträgt 203 cm (80"). Die Lampe auf dem Ladegerät leuchtet grün und zeigt Leerlauf an.

2. Stecken Sie das Kabel des Ladegeräts in die Seite der Handbedienung. Die Lampe auf dem Ladegerät wechselt auf Gelb und zeigt an, dass die Akkus geladen werden. Die Länge des Kabels der Handbedienung beträgt im eingezogenen Zustand 76 cm (30").

3. Die Einheit wird ohne eingesteckte Batterie geliefert. Schließen Sie das weiße Kabel, das den Aktuator mit Strom versorgt, und das schwarze Kabel, das die Fernbedienung mit Strom versorgt, an. Das schwarze Kabel weist eine Kerbe auf, damit der Stecker korrekt ausgerichtet werden kann. Laden Sie den Akku vor der Verwendung vollständig auf.

Hinweis: Auf dem weißen Kabel befindet sich eine Unterlegscheibe aus Gummi, sodass es sehr klebrig ist und manchmal nicht vollständig eingesteckt werden kann. Stellen Sie sicher, dass das Kabel vollständig in die Batterie eingesteckt wird.

4. Wenn die Akkus aufgeladen sind, wechselt die Lampe auf dem Ladegerät auf Grün.

5. Laden Sie die Akkus alle drei Monate (oder seltener bei unregelmäßigem Einsatz oder Nichtverwendung) vollständig auf.

⚠ Warnung: Entfernen Sie immer den Akku aus diesem Gerät, wenn dieses Gerät voraussichtlich für einige Zeit nicht benutzt wird.

Anheben des Lifters - Drücken Sie zum Anheben des Sitzes die Taste UP (HOCH) (Pfeil nach oben) auf der Handbedienung.

Absenken des Lifters - Drücken Sie zum Absenken des Sitzes die Taste DOWN (UNTEN) (Pfeil nach unten) auf der Handbedienung.

⚠ Vorsicht: Stellen Sie sicher, dass die Kabel korrekt gemäß der Gebrauchsanweisung angebracht werden. Die Kabel dürfen nicht über den Boden schleifen oder sich in Gegenständen verfangen. Am hinteren Rahmen ist ein Beutel angebracht, in dem das Netzkabel aufbewahrt werden kann, wenn es nicht benutzt wird.

DIE HANDBEDIENUNG IST EIN ANWENDUNGSTEIL VOM TYP BF.

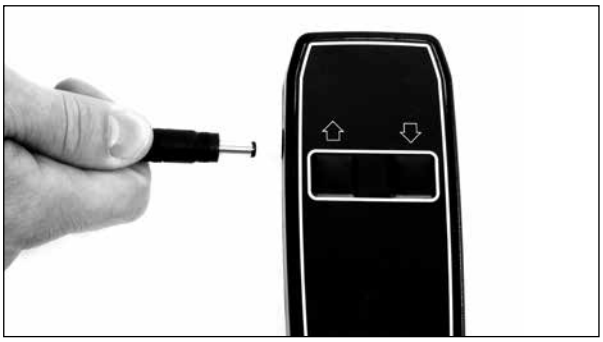

Bantam Extraklein, Bantam Klein, Evolv Pruktfamilie und Glider Produktfamilie

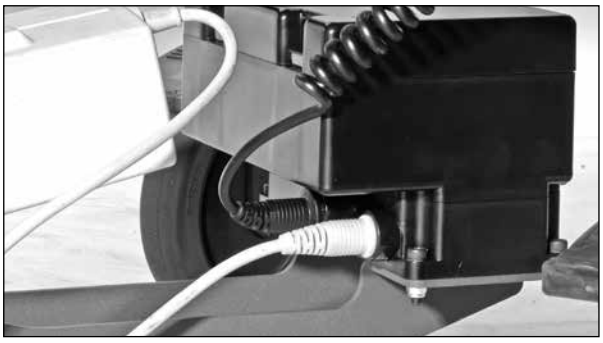

Zing Größe 2

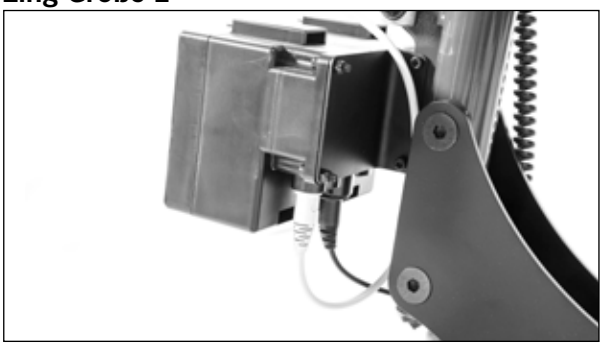

Akkuwechsel

Die Akkus befinden sich im Schaltkasten des Pow’r Up-Lifters (der schwarze Kasten, in den die Kabel gesteckt werden). Haben die Akkus das Ende ihrer Lebensdauer erreicht und müssen ersetzt werden, öffnen Sie den Schaltkasten nicht. Wenden Sie sich an den Kundendienst von Altimate Medical oder an Ihren Händler für Medizingeräte, um Informationen über den Kauf eines Ersatz-Schaltkastens zu erhalten. Es wird empfohlen, die Akkus alle vier Jahre zu ersetzen.

Wenden Sie sich für Informationen zur Entsorgung der alten Akkus an Ihre Recyclingstelle vor Ort.

IP-Schutzklasse

Die IP-Schutzklasse ist ein Klassifizierungssystem, das den Schutzgrad gegen Staub, Wasser und Stöße bei elektrischen Geräten und Gehäusen anzeigt. Die Komponenten des Pow’r Up-Lifters sind mit IP21 klassifiziert. Die Definition von IP21 lautet wie folgt:

Definition erste Kennziffer: 2 - Schutz vor festen Fremdkörpern mit einem Durchmesser von 12,5 mm und darüber.
Definition zweite Kennziffer: 1 - Schutz vor senkrecht tropfendem Wasser.

Elektromagnetische Verträglichkeit

Die Komponenten des optionalen Pow’r Up wurden so konstruiert und geprüft, dass sie den geltenden Anforderungen für EMV entsprechen. Probleme mit Ihrem EasyStand aufgrund einer unzureichenden elektromagnetischen Verträglichkeit sind unwahrscheinlich. Wenn Sie jedoch ein ungewöhnliches Verhalten (wie z. B. ein zeitweiliges Aussetzen) des optionalen Pow’r Up und des EasyStand feststellen und diese neben möglicherweise störenden Geräten wie Mobiltelefonen, Mikrowellengeräten oder Funkmasten verwendet werden, könnte dies auf eine elektromagnetische Störung hindeuten. Tritt ein solches Verhalten ein, senken Sie die Einheit mit der mechanischen Entriegelung in die Sitzposition ab und schieben Sie den EasyStand von den störenden Geräten weg. Bitte melden Sie jegliches Auftreten einer möglichen elektromagnetischen Störung der Kundendienstabteilung von AMI.

⚠ **WARNUNG:** Die Verwendung von anderem Zubehör und anderen Transducern und Kabeln als dem, das vom Hersteller dieses Geräts spezifiziert bzw. bereitgestellt wird, kann zu verstärkten elektromagnetischen Emissionen oder einer verringerten elektromagnetsichen Störfestigkeit des Geräts und somit zu einem nicht ordnungsgemäßen Betrieb führen.

Aktivierung der mechanischen Notentriegelung

Alle elektrischen Lifter von Altimate Medical verfügen über eine mechanische Entriegelung für Notfälle.

⚠ Vorsicht: Wird hauptsächlich die mechanische Notentriegelung als Möglichkeit zur Rückkehr in die Sitzposition verwendet, kann es zu Schäden an der Einheit kommen. Verwenden Sie die mechanische Entriegelung nur in Notfällen.

Mithilfe der Entriegelung kann der Benutzer in dem unwahrscheinlichen Fall, dass der Akku seine Ladung verliert, während sich der Benutzer in der Stehposition befindet, in eine Sitzposition abgesenkt werden.
Der Antrieb fährt nur zurück, wenn die Entriegelung gezogen wird und Gewicht auf dem Sitz lastet. Die Entriegelung befindet sich an der linken Seite des Sitzes und weist eine rote Kennzeichnung mit dem Wort „EMERGENCY“ (NOTFALL) auf.

1. Ziehen Sie zur Aktivierung der mechanischen Notentriegelung den Schnellentriegelungsstift an der linken Seite des Sitzes heraus.

2. Drücken Sie den Griff zusammen und, falls nötig, drücken Sie den Sitz nach unten.

Optionaler Pow’r Up-Lifter*-Bantam Mittel

**nur anwendbar, wenn das Gerät ausgestattet ist.*

Aufladen der Akkus

Der EasyStand Bantam Mittel Pow’r Up-Lifter nutzt versiegelte Bleibatterien mit jeweils 5,0 Ampere. Ein EasyStand Bantam Mittel kann mit einer vollständigen Aufladung des Akkus ca. 80 Mal angehoben werden. Die Anzeigeleuchte wechselt von grün auf gelb, wenn ein Aufladen erforderlich ist. Die Ladedauer für einen vollständig aufzuladenden Akku sollte ungefähr 24 Stunden betragen. Der EasyStand Bantam Mittel kann während des Aufladens verwendet werden. Das Ladegerät ist dafür vorgesehen, eine vollständig aufgeladene Batterie zu erkennen und anschließend eine konstante potenzielle Stromversorgung bereitzustellen, damit die Batterie stets geladen bleibt, ohne überladen zu sein. Es wird empfohlen, das Gerät möglichst an der Stromversorgung angeschlossen zu lassen, um einen Erhaltungsladezustand aufrechtzuerhalten. Während das Gerät nicht angeschlossen ist, überwacht der Schaltkasten weiterhin den Bereitschaftszustand und entlädt schließlich den Akku. Wenn das Gerät über einen längeren Zeitraum nicht an den Strom angeschlossen ist, muss es vollständig aufgeladen werden.

⚠ Vorsicht: Verwenden Sie nur das von Altimate Medical gelieferte Kabelset mit dem optionalen Pow’r Up. Wenden Sie sich an den Kundendienst von Altimate Medical, um das für Ihr Land oder Ihre Region geeignete Kabelset zu erhalten.

1. Schließen Sie den Stecker an eine Steckdose an. Die Länge des Ladekabels beträgt 2 Meter (79").

2. Laden Sie den Akku vor dem ersten Gebrauch 24 Stunden lang vollständig auf.

3. Der interne Akku kann vom Benutzer nicht gewartet werden. Wenden Sie sich an den Kundendienst von Altimate Medical, um diesen auszutauschen, falls dies erforderlich wird.

Die Bedienung des elektrischen Pow'r Up-Lifters ist offensichtlich und intuitiv. Wenn Sie den Schalter des Bediengeräts nach vorne drücken, fährt der Antrieb aus und hebt den Sitz an, und wenn Sie den Schalter nach hinten drücken, fährt der Antrieb ein und senkt den Sitz ab.

⚠ Vorsicht: Die Pow’r Up-Option des Bantam Mittel ist nicht für den kontinuierlichen Gebrauch vorgesehen. Betriebszyklus 5 % max, 1 min / 19 min

⚠ WARNUNG: Entfernen Sie immer den Akku aus dem Gerät, wenn dieses Gerät voraussichtlich für einige Zeit nicht benutzt wird.

Anheben des Lifters - Drücken Sie zum Anheben des Sitzes die Taste nach vorne auf der Handbedienung.

Absenken des Lifters - Drücken Sie den Schalter auf der Handbedienung nach hinten, um den Sitz abzusenken.

Stoppen des Lifters - Lösen Sie die Taste, um die Auf- oder Abwärtsbewegung zu stoppen

Die Handbedienung ist ein Anwendungsteil vom Typ BF.

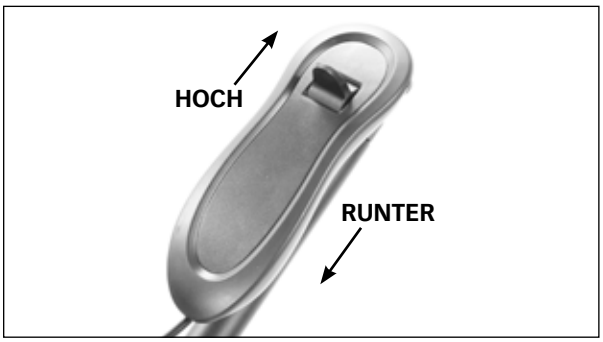

⚠ Vorsicht: Stellen Sie sicher, dass die Kabel korrekt gemäß der Gebrauchsanweisung angebracht werden. Die Kabel dürfen nicht über den Boden schleifen oder sich in Gegenständen verfangen. Am hinteren Rahmen ist ein Beutel angebracht, in dem das Netzkabel aufbewahrt werden kann, wenn es nicht benutzt wird.

Dies ist ein Gerät mit interner Stromversorgung. Max. Ausgangsspannung: 24 V DC, 2,9/5 A.

Zum Laden des Akkus wird ein nach IEC 60601-1 zertifiziertes externes Netzteil mit einem Eingang von 100-240 Vac. verwendet. Der EasyStand Bantam Mittel wurde gemäß IEC 60601-1-2:2014 entwickelt. Dieses Gerät erzeugt, verwendet und kann Hochfrequenzenergie ausstrahlen und kann, wenn es nicht gemäß den Anweisungen installiert und verwendet wird, schädliche Störungen bei anderen Geräten in der Umgebung verursachen. Es gibt jedoch keine Garantie, dass in einer bestimmten Installation keine Störungen auftreten. Schädliche Interferenzen mit anderen Geräten können durch Ein- und Ausschalten des Geräts festgestellt werden. Versuchen Sie, die Störung mit einer oder mehreren der folgenden Maßnahmen zu beheben:

- Richten Sie das Empfangsgerät neu aus oder stellen Sie es um
- Vergrößern Sie den Abstand zwischen den Geräten
- Schließen Sie das Gerät an eine Steckdose an, die zu einem anderen Stromkreis gehört als die Steckdose des/der anderen Geräte(s)

Die Lebensdauer des Akkus hängt von vielen Faktoren ab. Um eine möglichst lange Lebensdauer zu erreichen, sollten Sie den Akku geladen halten. Es wird empfohlen, das System ständig in einem Zustand der Erhaltungsladung an die Netzversorgung angeschlossen zu halten. Der Akku beginnt sich zu entladen, wenn er nicht an die Netzversorgung angeschlossen ist. Der einzige Faktor, der die Lebensdauer des Akkus bestimmt, ist die Anzahl der vollständigen Entlade- und Ladezyklen. Wenn der Akku vor dem Wiederaufladen vollständig entladen wird, ist bereits nach etwa 200 Zyklen mit einem starken Leistungsabfall zu rechnen. Die Lebensdauer Ihres Akkus hängt von Ihrer spezifischen Nutzung ab. Wenn der Akku länger als 6 Monate ohne Aufladung gelagert wird, kann er beschädigt werden und nicht mehr in der Lage sein, eine funktionale Ladung zu halten.

Wenden Sie sich an den Kundendienst von Altimate Medical oder an Ihren Händler für Medizingeräte, um Hilfe zu erhalten.

Systeminformationen
- Eingangsspannung ist 29~45 V DC
- Maximale Ausgangsspannung ist 24V DV, 2,9/5 A

Informationen zum Akku
- Ventilgeregelter wiederaufladbarer Akku
- Zyklische Nutzung: 14,5~14,9 V
- Standby-Nutzung: 13,6~13,8 V
- Anfangsstrom: weniger als 1,25 A

Akkuwechsel

Wenn der Akku das Ende seiner Lebensdauer erreicht hat, beschädigt wurde, verloren gegangen ist oder seine Leistungsfähigkeit nachgelassen hat, wenden Sie sich bitte an den Kundendienst von Altimate Medical oder an Ihren Händler für Medizingeräte, um Informationen zum Kauf eines Ersatzschaltkastens zu erhalten.

Wenden Sie sich für Informationen zur Entsorgung der alten Akkus an eine Recyclingstelle vor Ort.

⚠ WARNUNG: Der Akkuwechsel muss von autorisiertem Servicepersonal durchgeführt werden. Ein unsachgemäßer Akkuwechsel kann gefährlich sein. Siehe Abschnitt Informationen zum Akku auf Seite 31.

IP-Schutzklasse
Die IP-Schutzklasse ist ein Klassifizierungssystem, das den Schutzgrad gegen Staub, Wasser und Stöße bei elektrischen Geräten und Gehäusen anzeigt. Die Komponenten des Pow'r Up-Lifters, mit Ausnahme der Handbedienung, entsprechen der Schutzart IP66. Das Handbedienung ist nicht für den Einsatz in schmutzigen Umgebungen oder den Kontakt mit Flüssigkeiten ausgelegt. Zur Reinigung und Desinfektion kann ein leicht feuchtes Tuch oder Reinigungstuch verwendet werden.

Die Definition von IP66 lautet wie folgt:
Definition erste Kennziffer: 6 - Geschützt gegen Festkörper bis zu einem „staubdichten“ Niveau.
Definition zweite Kennziffer: 6 - Geschützt gegen Wasser, das in starken Strahlen (12,5 mm Düse) aus jeder Richtung gegen das Gehäuse gerichtet ist, darf keine schädlichen Wirkungen haben. NICHT zum Eintauchen geeignet.

Elektromagnetische Verträglichkeit
Die Komponenten der Pow’r Up-Option wurden so konstruiert und geprüft, dass sie den geltenden Anforderungen für EMV entspricht. Es ist unwahrscheinlich, dass Sie aufgrund einer unzureichenden elektromagnetischen Verträglichkeit Probleme mit Ihrem EasyStand bekommen werden. Wenn Sie jedoch ein ungewöhnliches Verhalten (wie z. B. ein zeitweiliges Aussetzen) Ihrer Pow’r Up-Option feststellen und der EasyStand neben möglicherweise störenden Geräten wie Mobiltelefonen, Mikrowellengeräten oder Funkmasten verwendet wird, könnte dies auf eine elektromagnetische Störung hindeuten. Tritt ein solches Verhalten ein, senken Sie die Einheit mit der mechanischen Entriegelung in die Sitzposition ab und schieben Sie den EasyStand von den störenden Geräten weg. Bitte melden Sie jegliches Auftreten einer möglichen elektromagnetischen Störung der Kundendienstabteilung von AMI.

⚠ **WARNUNG**: Die Verwendung von anderem Zubehör und anderen Transducern und Kabeln als dem, das vom Hersteller dieses Geräts spezifiziert bzw. bereitgestellt wird, kann zu verstärkten elektromagnetischen Emissionen oder einer verringerten elektromagnetsichen Störfestigkeit des Geräts und somit zu einem nicht ordnungsgemäßen Betrieb führen.

Aktivierung der mechanischen Notentriegelung

⚠ VORSICHT: Wird hauptsächlich die mechanische Notentriegelung als Möglichkeit zur Rückkehr in die Sitzposition verwendet, kann es zu Schäden an der Einheit kommen. Verwenden Sie die mechanische Entriegelung nur in Notfällen.

Alle elektrischen Lifter von Altimate Medical verfügen über eine mechanische Entriegelung für Notfälle.

ABB. 1- Mithilfe der Entriegelung kann der Benutzer in dem unwahrscheinlichen Fall, dass die Batterie ihre Ladung verliert, während sich der Benutzer in der Stehposition befindet, in eine Sitzposition abgesenkt werden. Der Antrieb fährt nur zurück, wenn die Entriegelung gezogen wird und Gewicht auf dem Sitz lastet. Die Entriegelung befindet sich an der linken Seite des Sitzes und weist eine rote Kennzeichnung mit dem Wort „EMERGENCY“ (NOTFALL) auf.

Abb. 1

1. Ziehen Sie zur Aktivierung der mechanischen Notentriegelung den Schnellentriegelungsstift unter dem Sitz heraus.

2. Drücken Sie den Griff zusammen und, falls nötig, nach unten.

Anleitung und Herstellererklärung - Elektromagnetische Emissionen

Altimate Medical Stehprodukte sind für den Einsatz in der unten angegebenen elektromagnetischen Umgebung bestimmt. Der Kunde bzw. der Benutzer der Altimate Medical Stehprodukte hat zu gewährleisten, dass sie in einer solchen Umgebung verwendet werden.

Emissionstest	Konformität	Elektromagnetische Umgebung - Anleitung
HF-Emissionen CISPR 11	Gruppe 1	Altimate Medical Stehprodukte verwenden HF-Energie nur für ihre interne Funktion. Daher sind seine HF-Emissionen sehr gering, sodass es unwahrscheinlich ist, dass sie sich störend auf in der Nähe befindliche elektronische Geräte auswirken.
HF-Emissionen CISPR 11	Klasse B	Altimate Medical Stehprodukte eignen sich für die Verwendung in allen Einrichtungen, einschließlich Wohngebäuden und Bereichen mit direktem Anschluss an das öffentliche Niederspannungsstromnetz zur Versorgung von Wohngebäuden.
Emission von Oberwellen IEC 61000-3-2	Klasse A	
Spannungsschwankungen/ Flicker IEC 61000-3-3	Konform	

Anleitung und Herstellererklärung - Elektromagnetische Störfestigkeit

Altimate Medical Stehprodukte sind für den Einsatz in der unten angegebenen elektromagnetischen Umgebung bestimmt. Der Kunde bzw. der Benutzer der Altimate Medical Stehprodukte hat zu gewährleisten, dass sie in einer solchen Umgebung verwendet werden.

Test zur Störfestigkeit	IEC 60601 Testpegel	Konformitätsstufe	Elektromagnetische Umgebung - Anleitung
Elektrostatische Entladung (ESE) IEC 61000-4-2	**Zing Größe 2. Bantam Extraklein, Bantam Klein, Evolv Pruktfamilie und Glider Produktfamilie** ± 8 kV Kontakt ± 2 kV, ± 4 kV, ± 8 kV, ± 15 kV Luft **Bantam Mittel** ± 8 kV Kontakt ± 15 kV Luft	**Zing Größe 2. Bantam Extraklein, Bantam Klein, Evolv Pruktfamilie und Glider Produktfamilie** ± 8 kV Kontakt ± 2 kV, ± 4 kV,± 8 kV, ± 15 kV Luft **Bantam Mittel** ± 8 kV Kontakt ± 15 kV Luft	Der Fußboden muss aus Holz, Beton oder Keramikfliesen bestehen. Bei Fußböden mit Abdeckung aus Synthetikmaterial sollte eine relative Luftfeuchtigkeit von mindestens 30 % herrschen.
Spannungsspitzen/Burst IEC 61000-4-4	± 2 kV für Stromversorgungsleitungen ± 1 kV für Ein-/ Ausgangsleitungen	± 2 kV für Stromversorgungsleitungen ± 1 kV für Ein-/Ausgangsleitungen	Die Qualität der Netzversorgung sollte für eine typische kommerzielle oder Krankenhaus-Umgebung ausgelegt sein.
Spannungsstöße IEC 61000-4-5	± 1 kV Außenleiter-Außenleiter ± 2 kV Außenleiter-Erde	± 1 kV Außenleiter-Außenleiter ± 2 kV Außenleiter-Erde	Die Qualität der Netzversorgung sollte für eine typische kommerzielle oder Krankenhaus-Umgebung ausgelegt sein.
Spannungseinbrüche, kurze Unterbrechungen und Spannungss-chwankungen in den Stromversorgungs-leitungen IEC 61000-4-11	**Zing Größe 2. Bantam Extraklein, Bantam Klein, Evolv Pruktfamilie und Glider Produktfamilie** 0 % UT; 0,5 Zyklus bei 0°, 45°, 90°, 135°, 180°, 225°, 270° und 315° 0 % UT; 1 Zyklus 70 % UT; 25 und 30 Zyklen 0 % UT; 250 und 300 Zyklen **Bantam Mittel** <5 % U_T (>95 % Einbruch in U_T) für 0,5 Zyklen 40 % U_T (60 % Einbruch in U_T) für 5 Zyklen 70 % U_T (30 % Einbruch in U_T) für 25 Zyklen <5 % U_T (>95 % Einbruch in U_T) für 5 s	**Zing Größe 2. Bantam Extraklein, Bantam Klein, Evolv Pruktfamilie und Glider Produktfamilie** 0 % UT; 0,5 Zyklus bei 0°, 45°, 90°, 135°, 180°, 225°, 270° und 315° 0 % UT; 1 Zyklus 70 % UT; 25 und 30 Zyklen 0 % UT; 250 und 300 Zyklen **Bantam Mittel** <5 % U_T (>95 % Einbruch in U_T) für 0,5 Zyklen 40 % U_T (60 % Einbruch in U_T) für 5 Zyklen 70 % U_T (30 % Einbruch in U_T) für 25 Zyklen <5 % U_T (>95 % Einbruch in U_T) für 5 s	Die Qualität der Netzversorgung sollte für eine typische kommerzielle oder Krankenhaus-Umgebung ausgelegt sein. Benötigt der Benutzer der Altimate Medical Stehprodukte auch bei Stromausfällen einen kontinuierlichen Betrieb, wird empfohlen, die Altimate Medical Stehprodukte über eine unterbrechungsfreie Stromversorgung oder einen Akku zu betreiben.
Magnetfeld aufgrund der Netzfrequenz (50/60 Hz) IEC 61000-4-8	**Zing Größe 2. Bantam Extraklein/Klein, Evolv, und Glider** 30 A/m 50 Hz und 60 Hz **Bantam Mittel** 30 A/m	**Zing Größe 2. Bantam Extraklein/Klein, Evolv, und Glider** 30 A/m 50 Hz oder 60 Hz **Bantam Mittel** 30 A/m	Die Stärke von Magnetfeldern aufgrund der Netzfrequenz sollte für eine typische kommerzielle oder Krankenhaus-Umgebung ausgelegt sein.

HINWEIS: U_T ist die Wechselstromspannung vor Anwendung des Testpegels.

Anleitung und Herstellererklärung - Elektromagnetische Störfestigkeit

Altimate Medical Stehprodukte sind für den Einsatz in der unten angegebenen elektromagnetischen Umgebung bestimmt. Der Kunde bzw. der Benutzer der Altimate Medical Stehprodukte hat zu gewährleisten, dass sie in einer solchen Umgebung verwendet werden.

⚠ **WARNUNG:** Tragbare und mobile HF-Kommunikationsgeräte (einschließlich Peripheriegeräte wie Antennenkabel und externe Antennen) sollten nicht näher als 30 cm (12") an einem Teil des Stehgeräts verwendet werden, einschließlich der vom Hersteller angegebenen Kabel. Andernfalls kann es zu einer Beeinträchtigung der Leistungsfähigkeit dieses Geräts kommen.

Test zur Störfestigkeit	IEC 60601 Testpegel	Konformitätsstufe	Elektromagnetische Umgebung - Anleitung
HF-Einstrahlung auf Leiter IEC 61000-4-6	**Zing Größe 2. Bantam Extraklein, Bantam Klein, Evolv Pruktfamilie und Glider Produktfamilie** 3 V 0,15 MHz – 80 MHz 6 V in den ISM- und Amateurfunkbändern zwischen 0,15 MHz und 80 MHz 80 % AM bei 1 kHz **Bantam Mittel** 6 Veff 150 kHz bis 80 MHz	**Zing Größe 2. Bantam Extraklein, Bantam Klein, Evolv Pruktfamilie und Glider Produktfamilie** 3 V 0,15 MHz – 80 MHz 6 V in den ISM- und Amateurfunkbändern zwischen 0,15 MHz und 80 MHz 80 % AM bei 1 kHz **Bantam Mittel** 6 Veff	Tragbare und mobile HF-Kommunikationsgeräte dürfen nicht näher zu irgendeinem Teil des EasyStand Glider einschließlich Kabel als im empfohlenen Trennabstand benutzt werden, der sich anhand der Gleichung für die Frequenz des Senders errechnet. Empfohlener Trennabstand $d = 1{,}2\sqrt{P}$ $d = 1{,}2\sqrt{P}$ 80 MHz bis 800 MHz $d = 2{,}3\sqrt{P}$ 800 MHz bis 2,5 GHz-**Zing Größe 2. Bantam Extraklein, Bantam Klein, Evolv Pruktfamilie und Glider Produktfamilie** $d = 2{,}3\sqrt{P}$ 800 MHz bis 2,7 GHz-**Bantam Mittel** Wobei *P* die maximale Ausgangsnennleistung des Senders in Watt (W) gemäß dem Hersteller des Senders und *d* der empfohlene Trennabstand in Metern (m) ist. Die Feldstärke fest eingestellter HF-Sender, die durch eine elektromagnetische Standortaufnahme[a] bestimmt wurde, muss unter der Konformitätsstufe in jedem Frequenzbereich liegen.[b] In der Nähe von Geräten, die mit folgendem Symbol gekennzeichnet sind, können Störungen auftreten:
HF-Strahlung IEC 61000-4-3	**Zing Größe 2. Bantam Extraklein, Bantam Klein, Evolv Pruktfamilie und Glider Produktfamilie** 10 V/m 80 MHz bis 2,7 GHz **Bantam Mittel** 3 V/m 80 MHz bis 2,7 GHz	**Zing Größe 2. Bantam Extraklein, Bantam Klein, Evolv Pruktfamilie und Glider Produktfamilie** 10 V/m 80 MHz bis 2,7 GHz **Bantam Mittel** 3 V/m	
Die Näherungsfelder erfüllten die Mindestanforderung von Abschnitt 8.10 der IEC 60101-1-2			

HINWEIS 1: Bei 80 MHz und 800 MHz gilt der jeweils höhere Frequenzbereich.
HINWEIS 2: Diese Richtlinien treffen nicht unbedingt in allen Situationen zu. Elektromagnetische Ausbreitung wird durch Absorption und Reflexion von Gebäuden, Gegenständen und Personen beeinflusst.

[a] Die Feldstärken von festen Sendern, beispielsweise von Basisstationen für Funktelefone (Mobiltelefone, schnurlose Telefone) und von mobilen Landfunkstationen, Amateurfunkstationen, MW- und UKW-Radiosendern und Fernsehsendern kann theoretisch nicht mit absoluter Genauigkeit vorhergesagt werden. Um die elektromagnetischen Umgebungsbedingungen in der Nähe fester HF-Sender zu bewerten, sollte eine elektromagnetische Standortaufnahme in Erwägung gezogen werden. Wenn die gemessene Feldstärke an dem Ort, an den Altimate Medical Stehprodukte verwendet werden, die oben genannte anwendbare HF-Konformitätsstufe überschreiten, muss darauf geachtet werden, dass ein normaler Betrieb des Altimate Medical Stehprodukts gewährleistet ist. Wird ein anormales Verhalten festgestellt, können zusätzliche Maßnahmen erforderlich sein, beispielsweise eine Neuausrichtung oder Umpositionierung des Altimate Medical Stehproduktes.

[b] Im Frequenzbereich von 150 kHz bis 80 MHz liegt die Feldstärke unter 3 V/m.

Empfohlene Trennabstände zwischen tragbaren und mobilen HF-Kommunikationsgeräten und den Altimate Medical Stehprodukten

Die Altimate Medical Stehprodukte sind für die Verwendung in einer elektromagnetischen Umgebung vorgesehen, in der Störungen durch HF-Strahlung unter Kontrolle sind. Der Kunde bzw. der Benutzer des Altimate Medical Stehproduktes kann dazu beitragen, elektromagnetische Störungen durch Einhalten eines Mindestabstands zwischen den tragbaren und mobilen HF-Kommunikationsgeräten (Sendern) und Altimate Medical Stehprodukte entsprechend der maximal abgegebenen Leistung der Kommunikationsgeräte zu vermeiden, wie weiter unten empfohlen wird.

Maximale Nennausgangsleistung des Senders W	**Trennabstand entsprechend der Frequenz des Senders** m		
	150 kHz bis 80 MHz $d = 1{,}2\sqrt{P}$	**80 MHz bis 800 MHz** $d = 1{,}2\sqrt{P}$	**800 MHz bis 2,5 GHz** $d = 2{,}3\sqrt{P}$
0,01	0,12	0,12	0,23
0,1	0,38	0,38	0,73
1	1,2	1,2	2,3
10	3,8	3,8	7,3
100	12	12	23

Bei Sendern mit einer anderen maximal abgegebenen Nennleistung als oben angegeben, kann der empfohlene Trennabstand *d* in Metern (m) anhand der Gleichung für die Frequenz des Senders abgeschätzt werden, wobei *P* die maximale Ausgangsnennleistung des Senders in Watt (W) gemäß dem Hersteller des Senders ist.

HINWEIS 1: Bei 80 MHz und 800 MHz gilt der jeweils höhere Frequenzbereich.
HINWEIS 2: Diese Richtlinien treffen nicht unbedingt in allen Situationen zu. Elektromagnetische Ausbreitung wird durch Absorption und Reflexion von Gebäuden, Gegenständen und Personen beeinflusst.

Fußschalen

Messen Sie den Abstand von der Unterseite des Fußes bis zur Unterseite des Beins hinter dem Knie. (A)

Bevor sich das Kind im Stehtrainer befindet, lösen Sie die Klemmen (nicht entfernen) an den Fußpelotten und stellen Sie die Höhe ein, die für von den Fußpelotten zur Sitzhöhe gemessen wurde. (A) Fest anziehen.

⚠ Vorsicht: Justieren Sie die Sitztiefe nicht, während sich das Kind im Gerät befindet.

⚠ Vorsicht: Achten Sie darauf, dass die Farben am Sitzrohr und am Folgearm übereinstimmen.

Messen Sie den Abstand zwischen der Rückseite des Knies und dem hinteren Teil des Gesäßes. (B)

Entfernen Sie den Shadow Tray und bringen Sie den Sitz in eine leichte Schräglage. (B)

Führen Sie die folgenden Schritte aus, um die Sitztiefe einzustellen. Verwenden Sie das Maß B von der Vorderseite des Sitzes bis zur Sitzlehne. (B)

1. Lösen Sie die Knäufe am Sitzrohr und am Folgearm. Drehen Sie die Knäufe beim Justieren des Sitzes nicht ganz heraus. (C)

Die Justierungen des Bantam Extraklein Folgearms (Rückenwinkel) befinden sich über dem Sperrknauf. Die Justierungen für den Rückenwinkel gehen von grün (am größten) bis blau (am kleinsten). (C)

Die Justierungen des Bantam Klein Folgearms (Rückenwinkel) befinden sich unter dem Sperrknauf. Die Justierungen für den Rückenwinkel gehen von blau (am kleinsten) bis grün (am größten). (C)

2. Justierung an eine kürzere Einstellung: Justieren Sie zuerst den Folgearm (Rückenwinkel), indem Sie den Federknauf drücken und nicht mehr als zwei Löcher auf einmal in Richtung der blauen Einstellung bewegen. (F)

3. Justieren Sie das Sitzrohr (Sitztiefe) jeweils ein Loch weiter. Fahren Sie in dieser Reihenfolge fort, bis Sie die gewünschte Einstellung erreicht haben und die Farben auf dem Sitzrohr und dem Folgearm übereinstimmen, in Richtung der blauen Einstellung. (D)

4. Justierung an eine längere Einstellung: Justieren Sie das Sitzrohr (Sitztiefe), indem Sie zuerst den Federknopf drücken und jeweils nur ein Loch bewegen. (D)

5. Justieren Sie den Folgearm (Rückenwinkel) nicht weiter als zwei Löcher auf einmal. Fahren Sie in dieser Reihenfolge fort, bis Sie die gewünschte Einstellung erreicht haben und die Farben auf dem Sitzrohr und dem Folgearm übereinstimmen. (E)

Hinweis: Um die Justierung zu erleichtern, müssen Sie den Sitz bei der Justierung der Sitztiefe eventuell leicht anheben.

Ziehen Sie die Knäufe für die Sitztiefe und den Folgearm fest an, wenn Sie die gewünschte Position erreicht haben.

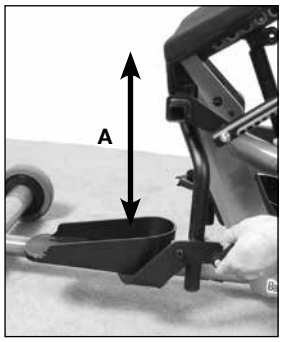

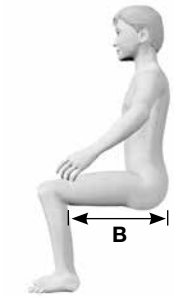

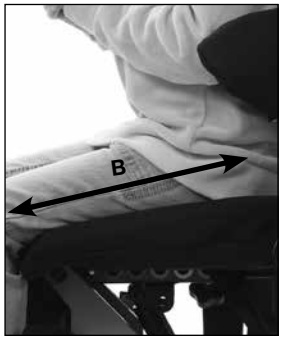

Überprüfen Sie Ihren Stehrahmen regelmäßig, um sicherzustellen, dass er in einem sicheren Betriebszustand ist

Messung

Messen Sie vor dem Transfer in den Bantam die ungefähre Einstellung der Sitztiefe. Messen Sie von der Kniekehle bis zum Rücken (A). Messen Sie die Einstellung von Sitz zu Fußschale, indem Sie von der Unterseite des Beins hinter dem Knie bis zur Unterseite der Ferse messen (B).

Wenn die Option Rückenlagehebel bestellt wurde, vergewissern Sie sich vor der Justierung der Sitztiefe (C), dass sich die Steuerung in „Sit-to-Stand“ (aus Sitz- in die Stehposition) befindet. Zur einfachsten Justierung muss der Sitz in eine Sitzposition abgesenkt werden.

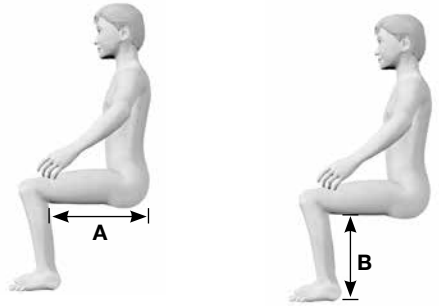

Sitztiefe

Verwenden Sie das Maß (A), um die Sitztiefe am Stehtrainer zu justieren. Messen Sie von der Vorderseite des Sitzes bis zur Rückseite.

Um die Sitztiefe einzustellen, lösen Sie den Knauf unter dem Sitz (D). Drücken Sie den Federknauf an der linken Außenseite des Sitzrohrs unter dem Sitz (E) und stützen Sie dabei das Rückenteil (sofern vorhanden) mit einer Hand. Nutzen Sie das Rückenteil als Hebel und bewegen Sie den Sitz in die gewünschte Tiefe. Achten Sie dabei auf die Farbe. Ziehen Sie den Knauf fest an (D).

Achten Sie darauf, dass Sie das Rückenteil (F) mit einer Hand stützen. Lösen Sie den Knauf am Folgearm (G). Kippen Sie den grauen Rasthebel in der Mitte des Knaufs vollständig auf und stützen Sie dabei das Rückenteil mit einer Hand (H). Lösen Sie den Knauf anschließend weiter, bis ein Widerstand zu fühlen ist. Drehen Sie den Knauf NICHT weiter gegen den Uhrzeigersinn. Durch gewaltsames Drehen des Knaufs über den Anschlag hinaus wird der Mechanismus beschädigt.

⚠ Vorsicht: Achten Sie darauf, das Rückenteil mit einer Hand zu stützen. Wird der graue Rasthebel gekippt, bewegt sich das Rückenteil frei.

Justieren Sie den Folgearm so, dass die Farbe des Sitztiefenschildes in der Farbe auf dem Folgearme im Anzeigefenster erscheint. Nutzen Sie dazu das Rückenteil als Hebel. Entriegeln Sie den grauen Rasthebel, um die Sperrrasten wieder in den Klemmknäufen zu arretieren. Möglicherweise müssen Sie den Knauf teilweise festziehen und das Rückenteil leicht bewegen, damit der Sperrstift in der Ausgangsposition arretiert wird. Ziehen Sie den Knauf fest an.

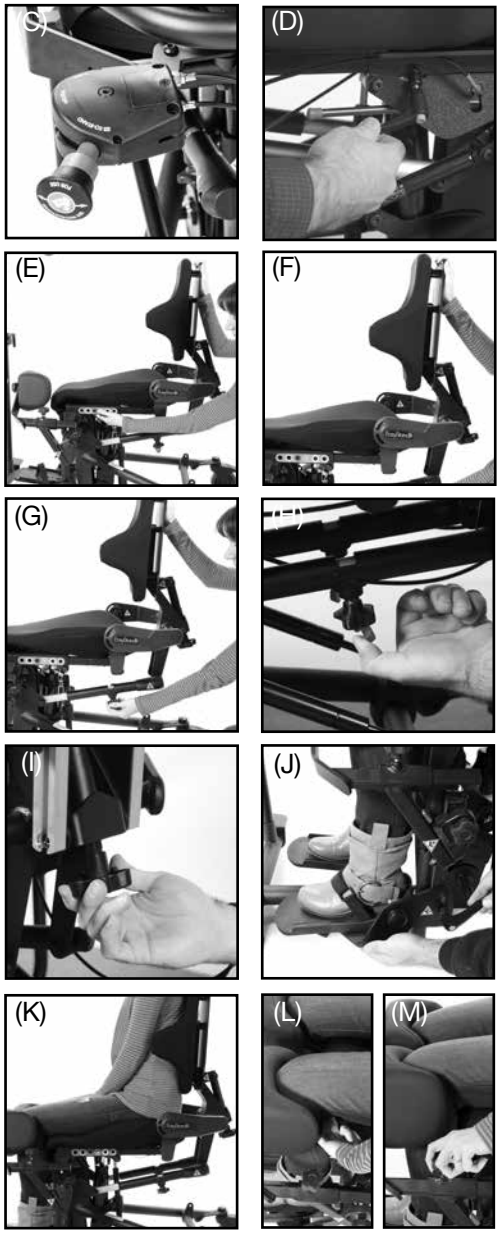

Rückenwinkel

Nachdem Sie die gewünschte Sitztiefe erreicht haben, drehen Sie den Justierknauf für den Rückenwinkel (I) so, dass sich der Sitz/Rücken im gewünschten Winkel befindet.

Fußschalen

Verwenden Sie das (B) Maß, um die Höhe der Fußschale einzustellen. Lösen Sie die Ratschengriffe (J) an den Fußschalen, um Höhe und Plantar/Dorsi einzustellen. Ziehen Sie die Ratschengriffe nach der Positionierung wieder fest. Die Knie sollten etwas niedriger als die Hüfte sein, wobei die Beine auf der Sitzfläche aufliegen.

Kniepelotten

Positionieren Sie die Hüfte des Benutzers so nah wie möglich am Hüft-Drehgelenk des Stehtrainers (K). Positionieren Sie die Kniepelotten über den Knien und lassen Sie dabei nicht mehr als einen Fingerbreit Platz zwischen Kniekehle und Sitzfläche (L). Ziehen Sie die Knie fest an (M).

Überprüfen Sie Ihren Stehrahmen regelmäßig, um sicherzustellen, dass er in einem sicheren Betriebszustand ist

Montageanleitung-Evolv Mittel, Groß und XT - Glider Mittel und Groß

Lesen Sie alle Anweisungen gründlich durch, bevor Sie mit Justierungen beginnen.

Messung

1. Messen Sie vor dem Transfer in den Evolv die ungefähre Einstellung von (A) Sitztiefe und Sitz zu (B) Fußschale.

⚠ Vorsicht: Diese Einstellungen dürfen nur vorgenommen werden, wenn das Gerät nicht besetzt ist.

Sitztiefe

2. Verwenden Sie das obige Maß (A), um die Sitztiefe am Stehtrainer zu justieren. Messen Sie von der Vorderseite des Sitzes bis zur Rückseite. Um die Sitztiefe einzustellen, lösen Sie den Knauf unter dem Sitz (C). Drücken Sie den Druckknauf am Justierrohr, während Sie den Rücken bewegen (D). Justieren Sie die Sitztiefe, bis das richtige Maß erreicht ist. Ziehen Sie den Knauf (C) nach dem Justieren wieder fest.

⚠ Vorsicht: Die folgenden Justierungen sind nur in der Sitzposition vorzunehmen.

Rückenwinkel

3. Nachdem Sie die gewünschte Sitztiefe erreicht haben, drehen Sie den Justierknauf für den Rückenwinkel (E) so, dass sich die Anzeige (F) für den Sitz-/Rückenwinkel im grünen Bereich befindet, bevor Sie aufstehen.

Hinweis: Wiederholen Sie die Schritte 2 und 3 für jede Farbeinstellung.

Fußschalen-Evolv

4. Verwenden Sie das (B) Maß, um die Höhe der Fußschale einzustellen. Lösen Sie die (G) Ratschengriffe an den Fußschalen, um Höhe und Plantar/Dorsi einzustellen. Ziehen Sie die Ratschengriffe nach der Positionierung wieder fest. Die Knie sollten etwas niedriger als die Hüfte sein (H).

Fußschalen-Glider

5. Verwenden Sie das (B) Maß, um die Höhe der Fußschale einzustellen. Lösen Sie die (G) Knaufe an den Fußschalen, um die Höhe einzustellen. Ziehen Sie die Knaufe nach der Positionierung wieder fest. Die Knie sollten etwas niedriger als die Hüfte sein (H).

Positionierung

5. Positionieren Sie die Hüfte des Benutzers so nah wie möglich am (I) Hüft-Drehgelenk des Evolv. Um die richtige Positionierung auf dem Evolv zu bestimmen, sollten nur zwei Finger zwischen die Vorderseite des Sitzes und die Kniekehlen passen (J).

Kniepelotte-Evolv

6. Stellen Sie die (K) Kniepelotte so ein, dass sie bequem an den Knien sitzt.

Kniepelotte-Glider

6. Schieben Sie die Kniepelotten (J) ein und befestigen Sie die Wadengurte hinter den Knien.

(A)

(B)

(C)

(D)

(E)

(F)

(G) Evolv

(G) Glider

(H)

(I)

(J) Evolv

(K) Evolv

(K) Glider

Überprüfen Sie Ihren Stehrahmen regelmäßig, um sicherzustellen, dass er in einem sicheren Betriebszustand ist

Montageanleitung-StrapStand-*Lesen Sie alle Anweisungen gründlich durch, bevor Sie mit Justierungen beginnen.*

1. Um den StrapStand zu verwenden, positionieren Sie den Rollstuhl so nah wie möglich an der Kniepelotte. Rollen am StrapStand sollten gesperrt sein.

2. Positionieren Sie die Füße in die Fußschalen. Stellen Sie die Höhe die Kniepelotte so ein, dass die Knie in der Mitte der Kniepelotte liegen. Rutschen Sie bei verriegeltem Rollstuhl auf dem Sitz nach vorne, bis die Knie die Kniepelotte berühren.

3. Hängen Sie den Gurt an einem der Hebearme ein und führen Sie die andere Seite um den Körper. Hängen Sie dann den Gurt am anderen Hebearm ein.

4. Nachdem Sie den Gurt an den Hebearmen befestigt haben, stellen Sie die Hakenposition ein. Der Gurt kann für Personen unterschiedlicher Größe angepasst werden. Dies hängt von der Größe des Gurtes und dem Körperumfang der Person ab.

5. Stellen Sie die Position des Gurtes unter dem Gesäß so ein, dass die Oberkante des Gurtes leicht unter der Gürtellinie liegt. Schieben Sie den Gurt wie abgebildet in Position.

6. Heben Sie den Benutzer teilweise an, indem Sie den Antriebsgriff in Richtung des Benutzers pumpen, um den Gurt zu spannen. Falls erforderlich, positionieren Sie jetzt den Gurt neu. Fahren Sie fort, bis sich der Benutzer in der Stehposition befindet. Der Rollstuhl des Benutzers sollte in Position bleiben und zur Verfügung stehen, damit der Benutzer in die Sitzposition zurückkehren kann.

⚠ Vorsicht: Niemals den Gurt in Stehposition verstellen.

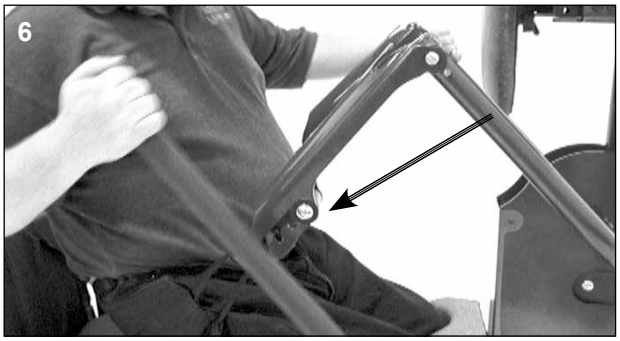

Montageanleitung-Zing Größe 1 und Zing Größe 2

Lesen Sie alle Anweisungen gründlich durch, bevor Sie mit Justierungen beginnen.

Zentrierung der Hüfte (A):
Die Hüfte des Benutzers muss in einer Linie mit dem Drehpunkt des Stehtrainers zentriert sein, um eine korrekte Hüftausrichtung bei der Abduktion zu gewährleisten; justieren Sie die Stützkomponenten anhand der Hüftposition nach oben oder unten.

Höhe der Fußschale (B):
Messen Sie den Abstand von der Hüfte des Benutzers bis zur Unterseite des Fußes.

Höhe der Kniepelotten (C):
Messen Sie den Abstand von der Hüfte des Benutzers bis Mitte des Knies.

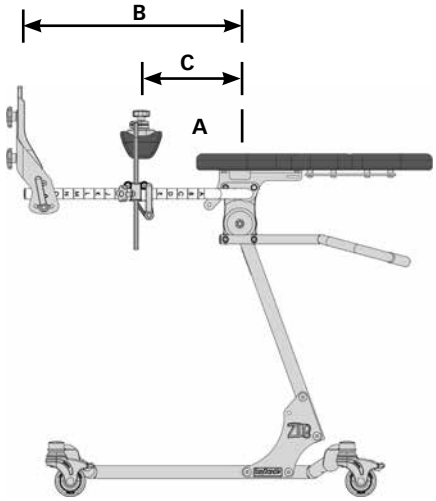

Wartung

Dieser Abschnitt gilt für alle Personen, die mit dem Gerät in Berührung kommen können, wie z. B. Bediener, Pfleger und Servicepersonal.

Ihr Altimate Medical Stehprodukt muss mindestens einmal wöchentlich überprüft werden, um sicherzustellen, dass es in einem sicheren Betriebszustand ist. Justierungen des Altimate Medical Stehprodukts, die in der Gebrauchsanweisung des Produkts aufgeführt sind, kann der Bediener unter Befolgung der Gebrauchsanweisung vornehmen. Überprüfen Sie das Altimate Medical Stehprodukt nach einer Justierung, um sicherzustellen, dass alle Eisenteile und justierbaren Komponenten gemäß der Gebrauchsanweisung korrekt gesichert sind. Der Ersatz verschlissener Teile, wesentliche Justierungen oder sonstige wichtige Korrekturen müssen von einem autorisierten Anbieter oder Servicecenter vorgenommen werden. Um die Sicherheit und Leistungsfähigkeit sicherzustellen, dürfen nur von Altimate Medical, Inc., genehmigte Ersatzteile verwendet werden.

- Überprüfen Sie das Altimate Medical Stehprodukt mindestens einmal wöchentlich, um sicherzustellen, dass alle Muttern, Bolzen und justierbaren Teile fest angezogen sind. Eine Unterlassung kann dazu führen, dass Teile abfallen. Dies kann eine Erstickungsgefahr für Kinder darstellen.

Reinigung/Sanitisierung

- Es ist nur eine routinemäßige Reinigung und keine weitere Wartung nach den Patienten erforderlich.
- Halten Sie das Gerät sauber und schützen Sie es vor Fusseln, Staub und Sonnenlicht
- Reinigen Sie das Gerät mit einem milden, nichtscheuernden Desinfektionsmittel oder mit Wasser und Seife.
- Verwenden Sie keine Bleichmittel oder auf Bleiche basierende Reinigungsmittel für den EasyStand.
- Desinfektionstücher sind für die Verwendung an Metall- und nicht porösen Flächen sicher.
- Verwenden Sie einen feuchten Schwamm mit einer milden Seife oder einem milden, nichtscheuernden Desinfektionsmittel.
- Entfernen Sie Flecken im Neoprene mit milder Seife und Wasser.
- Neoprene-Überzüge können abgezogen und mittels Handwäsche in Wasser gereinigt werden. Die Überzüge an der Luft trocknen lassen. Beim Abziehen und Überschieben der Überzüge stets vorsichtig vorgehen.
- Polsterteile keiner Trockenreinigung unterziehen.
- Wird der EasyStand für nur einen Benutzer eingesetzt, reinigen Sie ihn monatlich oder nach Bedarf.
- Wird der EasyStand für mehrere Benutzer verwendet, sollte er nach jeder Benutzung gereinigt werden.

Urethan-beschichtete Stoffe (Dartex oder entsprechender Stoff)

- Wann immer möglich müssen die empfohlenen Anweisungen zur Reinigung und Desinfektion befolgt werden, um Schäden an der PU-Membran zu vermeiden, die zu einem vorzeitigen Verschleiß des Überzugs führen könnten.
- Oberflächlicher Schmutz kann mit einem Wegwerftuch und einer warmen Lösung mit neutralem Reinigungsmittel entfernt werden. Verwenden Sie keine scheuernden Reinigungsmittel.
- Desinfizieren Sie mit einer Natriumhypochloritlösung von 0,1 % (1000 ppm Chlor). Von stärkeren Bleichlösungen wird abgeraten.
- Spülen Sie verbleibende Reinigungslösung mit Wasser ab und trocknen Sie den Stoff vor der Wiederverwendung oder Lagerung.
- Nicht bügeln.

Informationen zu Latex

- Keine der Komponenten des Geräts werden aus Latex oder Naturkautschuklatex hergestellt und dürfen direkt mit der Haut in Berührung kommen.

Wartung des hydraulischen Antriebs

- Eine anfängliche Einlaufphase von ca. 50-100 vollständigen Zyklen ist für die Hydraulikeinheit normal. Die sehr enge Passung ihrer Gegenstücke sorgt dafür, dass jede Pumpe ihr eigenes Einlauf-„Gefühl“ und ihren eigenen, unverkennbaren Ton hat, was sich durch Quietschen oder einen nicht sehr glatten Takt äußert.
- Leckt die Pumpe Öl oder hält sie keinen richtigen Kontakt, wenden Sie sich für ein Ersatzteil an Ihren EasyStand-Anbieter vor Ort.
- Üben Sie keine übermäßige Kraft auf den Pumpengriff aus und verwenden Sie den Pumpengriff nicht zur Bewegung des Altimate Medical Stehprodukts. Dies kann zu Schäden am Pumpengriff und/oder Pumpenmechanismus führen und lässt die Garantie erlöschen.
- Eine Wartung der Hydraulikpumpe durch den Benutzer ist nicht erforderlich und wird nicht empfohlen. Tragen Sie kein Schmiermittel, Haushaltsöl, Fett oder ein ähnliches Produkt auf irgendein Teil der Einheit auf. Einige Bestandteile können mit den bei der Herstellung dieses Produkts verwendeten Versiegelungen reagieren. Dies kann zu Schäden an der Einheit führen und lässt die Garantie erlöschen.
- Überschreiten Sie nicht die Obergrenze des Nenngewichts.
- Wurde der EasyStand versendet und einer Temperatur von unter 5 ˚C (41 ˚F) ausgesetzt, muss die Hydraulikeinheit vor der Verwendung auf Raumtemperatur aufgewärmt werden. Wird dieser Schritt nicht eingehalten, kann die Einheit beschädigt und betriebsunfähig werden.
- Sobald die Stehposition erreicht ist, setzt sich die Pumpe eventuell um einen Takt zurück. Das ist normal.
- Es ist nicht immer nötig, den Pumpengriff vollständig zurückzuschieben, um den Sitz abzusenken. Versuchen Sie, den Griff in verschiedenen Positionen zurückzuschieben, wenn ein Absenken des Sitzes schwierig ist.
- Befindet sich die Einheit in der Stehposition und ist sie nicht belegt, muss Druck auf den Sitz der Einheit ausgeübt werden, während der Pumpengriff zurückgeschoben wird.

Entlüften des hydraulischen Antriebs

Es ist sehr wahrscheinlich, dass bei der Hydraulikpumpe am EasyStand Luft in die internen Bauteile der Einheit eingeschlossen wird. Dies ist für gewöhnlich auf die Handhabung während des Transports zurückzuführen und recht normal. Befolgen Sie bitte die nachfolgenden einfachen Schritte, da manuelle Hydrauliksysteme möglicherweise erst richtig arbeiten, wenn die eingeschlossene Luft korrekt abgelassen wird. Die Einheit muss für diesen Vorgang Raumtemperatur haben.

1. Pumpen Sie den Griff, bis die vollständige Dehnung erreicht ist.
2. Pumpen Sie den Griff nun langsam für zusätzliche 10 Takte weiter. Auf diese Weise wird die Luft korrekt aus dem System abgelassen.

Wiederverwendung

- Bevor das Produkt weiterverkauft oder von einem anderen Verbraucher wiederverwendet werden darf, muss das Produkt von einem Händler für Medizingeräte überprüft, gereinigt/desinfiziert werden. Alle abgenutzten Komponenten oder Komponenten, die Anzeichen von Materialverschleiß aufweisen, müssen ersetzt werden. Der Händler für Medizingeräte trifft die Entscheidung, ob das Produkt für einen Weiterverkauf oder eine Wiederverwendung geeignet ist. Bitte beachten Sie: Die erwartete Lebensdauer der Altimate Medical Stehprodukte wird mit 5 Jahren unter normalen Betriebsbedingungen angegeben.
  Hinweis: Diese Angabe kann je nach Häufigkeit der Verwendung schwanken.

Schwerwiegende Vorfälle

- Sollte es im Zusammenhang mit Ihrem Stehgerät zu einem schwerwiegenden Vorfall kommen, melden Sie diesen bitte an Altimate Medical. Wenn Sie nicht in der Lage sind, Altimate Medical direkt zu benachrichtigen, können Sie dies Ihrem Händler für Medizingeräte melden, der den Vorfall dann an Altimate Medical weiterleitet. Bitte melden Sie den Vorfall auch der zuständigen Behörde des Mitgliedstaates, in dem Sie sich befinden.

Fehlersuche

Mein Unterschenkel ist zu kurz für den Stehtrainer.
Drehen und vertauschen Sie die Fußschalen von links nach rechts.
Evolv Groß: Ersetzen Sie die großen Fußbügel durch die mittleren Fußbügel.

Einer der Arme an meinem Therapietisch ist kürzer als der andere, ist das richtig?
Ja, der Therapietisch ist so konstruiert, dass Sie zuerst den längeren Arm und dann den kürzeren Arm ausrichten können.

Wir haben soeben unseren Bantam erhalten. Auf dem Therapietisch befindet sich ein Schnellstift, um den Therapietisch zu befestigen, aber auf beiden Seiten sind zwei Bolzen angebracht. Soll ich die Bolzen verwenden, um den Therapietisch zu befestigen?
Die Bolzen und Muttern dienen als Tiefenführung für den Therapietisch. Je nach dem, wer das Gerät benutzt, können diese in eines der Löcher am Verstellarm des Therapietisches geschoben werden. Zur Verwendung vom Therapietisch entfernen, den Therapietisch mit der korrekten Tiefe positionieren und dann wieder in das Loch einsetzen, das der Oberseite des Therapietisches am nächsten ist. Dadurch werden die Arme in der richtigen Tiefe angehalten, so dass das Anbringen des Therapietisches einfacher und schneller geht. Zur Befestigung des Therapietisches sind auf beiden Seiten der Einheit zwei Schnellstifte an Kabeln angebracht. Überprüfen Sie beide Seiten, um sich zu vergewissern, dass beide vorhanden sind.
Manchmal verschieben sie sich beim Transport, so dass auf den ersten Blick nur eine Seite sichtbar ist.

Mein EasyStand lässt sich nicht in die volle Stehposition bringen:
Seit Juni 2011 ist der EasyStand (nur manuelle Hydraulikpumpe) mit einer Sicherheitsfunktion ausgestattet, die ein zu weites Ausfahren des Hebe-/Folgearm-Mechanismus verhindert, falls der Rückenwinkel unsachgemäß eingestellt ist und den empfohlenen Winkel überschreitet. Das Gerät erreicht nur dann die volle Stehhöhe, wenn der Rückenwinkel in der Sitzposition innerhalb des grünen Bereichs eingestellt ist. Eine entsprechende Anleitung finden Sie auf Seite 41.

Mein EasyStand lässt sich nicht richtig von der Steh- in die Sitzposition entriegeln:
• Versuchen Sie, den Griff in verschiedene Positionen zurückzuschieben. Drücken Sie den Pumpengriff nicht fest in eine Position zurück.
• Zum richtigen Absenken des Geräts ist Gewicht auf dem Sitz erforderlich. Wenn das Gerät nicht besetzt ist oder der Benutzer sich nach vorne lehnt und nicht genügend Gewicht auf dem Sitz verteilt ist, üben Sie mit der Hand Druck auf die Rückseite des Sitzes aus, während Sie den Pumpengriff zurückdrücken.
• Stellen Sie sicher, dass der Rückenwinkel richtig eingestellt ist. Wenn der Rückenwinkel zu weit nach vorne oder hinten gelehnt ist, kann das Gerät möglicherweise nicht richtig abgesenkt werden. Zur richtigen Entriegelung, stellen Sie den Rückenwinkel in Richtung 90 Grad ein.

Meine Hydraulik arbeitet nicht reibungslos, es tritt kein Öl aus, aber sie verhält sich unbeständig:
Pumpen Sie das unbesetzte Gerät bis zum Stehen auf. Sobald sich der Sitz in Stehposition befindet, pumpen Sie 12 bis 15 weitere Takte, um die Luft herauszulassen und die Flüssigkeit zirkulieren zu lassen. Ziehen Sie den Pumpengriff zurück, um den Sitz in Sitzposition zu bringen. Sie können mit einer Hand Druck auf die Rückseite des Sitzes ausüben, während Sie den Pumpengriff zurückdrücken. In den meisten Fällen wird durch das Entlüften der Hydraulikpumpe ein unbeständiger Betrieb beseitigt.

Mein Evolv-Sitz lässt sich nicht bis in die Sitzposition herunterfahren:
Sehen Sie sich die vier Hauptrahmenbolzen, mit denen das vordere Ende am hinteren Ende befestigt ist, genau an. Meistens sind die nierenförmigen Pumpenhalterungen nicht richtig befestigt. Sie sind oberhalb der Rahmenbolzen positioniert und weisen ein freies Loch auf, durch das die Bolzen gehen sollten. Dadurch wird die Pumpe angewinkelt/angehoben und das Gerät kann nicht in die vollständige Sitzposition gebracht werden. Entfernen Sie die Hauptbolzen und stellen Sie sicher, dass sie sowohl durch den vorderen als auch durch den hinteren Rahmen und die Pumpenhalterungen gehen.

Evolv Pow'r Up-Lifter:
Stellen Sie sicher, dass die Kabel vollständig im Akkukasten sitzen. Der Dichtungsring an den Kabeln sorgt für einen sehr festen Sitz. Stecken Sie die Kabel ab und wieder ein, indem Sie kräftig drücken.

Evolv, schwenkbar:
Entfernen Sie den Schnellstift und heben Sie den Bund auf der gegenüberliegenden Seite einfach am Rahmen vorbei und schwenken Sie ihn aus.

Der Shadow Tray ist nicht waagerecht:
Wenn der Shadow Tray nach vorne oder hinten geneigt ist, stellen Sie den Rückenwinkel ein. Wenn der Therapietisch von rechts nach links geneigt ist, stellen Sie die Feststellschraube am Stützarm ein, um den Stützarm zu nivellieren.

So verwenden Sie den Drehsitz:
Drücken Sie den Hebel unter dem Sitz nach oben und drehen Sie den Sitz um 90° nach rechts oder links oder bis er einrastet. Setzen Sie sich auf den Sitz und drücken Sie den Hebel nach oben, um ihn zu entriegeln und in eine vordere Position zu drehen.

Wie kann ich feststellen, ob ich einen Evolv Mittel oder Groß/XT habe:
Messen Sie den Sitz. Von vorne nach hinten: XT/Groß hat 56 cm (22”); Mittel hat 46 cm (18”)

So bestellen Sie Teile:
Wenden Sie sich an einen örtlichen Händler von Medizingeräten und halten Sie die Seriennummer bereit. Wenn der örtliche Händler für Medizingeräte nicht bekannt ist, rufen Sie den Kundendienst von Altimate Medical unter (800) 342-8968 an und halten Sie die Seriennummer bereit.

Garantiebeschränkung

Diese Garantie gilt nur für den ursprünglichen Käufer/Kunden (oder Anbieter/Nichtverbraucher, der nicht kauft oder wiederverkauft). Altimate Medical, Inc., gibt eine Garantie auf Mängelfreiheit an Material und Verarbeitung des EasyStand und Zing, wie nachfolgend aufgeführt.

- Stahlrahmen – 5 Jahre Garantie
- Hydraulischer Antrieb – 2 Jahre Garantie
- Gasdruckfeder – 2 Jahre Garantie
- Gepolsterte Komponenten, Kunststoffpelotten, Gummiteile, lackierte Flächen, Lager und andere, oben nicht speziell genannte Teile – 90 Tage Garantie

Die Garantie auf die Komponenten des optionalen elektrischen Lifters ist wie folgt:

- Antrieb und Bediengerät – 2 Jahre Garantie
- Schaltkasten und Akku – 90 Tage
- Akkuladegerät – 90 Tage

Die Garantie beginnt am ursprünglichen Lieferdatum von Altimate Medical. Jegliches Produkt, dessen Mängel zur Zufriedenheit von Altimate Medical nachgewiesen wurden und für das die Garantie noch gilt, wird nach Ermessen von Altimate Medical repariert oder ersetzt.

DIE EINZIGE VERPFLICHTUNG VON ALTIMATE MEDICAL UND IHRE ALLEINIGE ABHILFE GEMÄSS DIESER GARANTIE IST AUF EINE SOLCHE REPARATUR UND/ODER EINEN SOLCHEN ERSATZ BESCHRÄNKT. Diese Garantie umfasst keine Arbeitskosten, die bei der Installation von Ersatzteilen entstanden sind. Die Frachtkosten für den Versand an das Werk gehen zu Lasten des Verbrauchers an den Verkäufer. Die Frachtkosten für den Rückversand werden vorab von Altimate Medical gezahlt. Wenden Sie sich bitte für Garantiedienstleistungen an den autorisierten Anbieter, bei dem Sie Ihr Produkt von Altimate Medical erworben haben. Falls Sie keine zufriedenstellenden Garantiedienstleistung erhalten, wenden Sie sich bitte unter der nachfolgenden Anschrift direkt an Altimate Medical. Senden Sie ohne vorherige Autorisierung keine Produkte an unser Werk zurück.

EINSCHRÄNKUNGEN UND AUSSCHLÜSSE: Die vorgenannte Garantie gilt nicht für Produkte mit Seriennummer, wenn die Seriennummer entfernt oder unkenntlich gemacht wurde. Produkte, die Gegenstand von Nachlässigkeit, Missbrauch, falschem Gebrauch, unsachgemäßem Betrieb, unsachgemäßer Wartung, unsachgemäßer Lagerung oder Schäden außerhalb der Kontrolle von Altimate Medical waren, fallen nicht unter diese Garantie, und eine solche Einschätzung wird allein von Altimate Medical vorgenommen. Produkte, die ohne ausdrückliche schriftliche Genehmigung von Altimate Medical verändert wurden (unter anderem Veränderung durch die Verwendung nicht autorisierter Teile oder Aufsätze) fallen nicht unter diese Garantie. Die Garantie gilt nicht für Probleme, die sich aus normalem Verschleiß oder Nichtbefolgung der Anweisungen ergeben. Die Garantie wird ungültig, wenn nicht von Altimate Medical hergestellte Teile oder Teile, die den technischen Daten der Originalausstattung nicht entsprechen, einem Produkt von Altimate Medical hinzugefügt werden.

DIE VORGENANNTE GARANTIE IST AUSSCHLIESSLICH UND GILT ANSTELLE ALLER ANDEREN AUSDRÜCKLICHEN GARANTIEN. ALTIMATE MEDICAL HAFTET FÜR KEINERLEI FOLGE- ODER NEBENSCHÄDEN.

Altimate Medical pflegt eine Politik der kontinuierlichen Produktverbesserung und behält sich das Recht vor, Merkmale, technische Daten und Preise ohne Ankündigung zu ändern. Fragen Sie bei Altimate Medical nach den neuesten Informationen.

Umweltbelange

Ablauf der Lebensdauer des Produkts:
- Gemäß den Recycling-Vorschriften Ihres Landes recyceln.
- Alle Metallteile recyceln.
- Kunststoffteile sind zu entsorgen oder gemäß der Richtlinie in Ihrem Land zu recyceln.
- Fragen Sie Ihr Zentrum für Abfallverwaltung und Recycling vor Ort nach den örtlichen Vorschriften.
- Geben Sie den hydraulischer Antrieb bzw. den Dämpfzylinder (nur Pow'r Up) an Altimate Medical, Inc. zurück.

AltimateMedical

262 West 1st St.
Morton, MN 56270 USA
Gebührenfrei in den USA: +1-800.342.8968 oder +1-507.697.6393
Gebührenfreies Fax: 877.342.8968 oder 507.697.6900
E-Mail: info@easystand.com
easystand.com

Vertreter der Aufsichtsbehörde in der EU
Medical Product Service GmbH
Borngasse 20
35619 Braunfels
Deutschland

EasyStand® standing made easy CE

GERMAN

Die Stehtechnik darf nur unter Anleitung eines Arztes angewandt werden. Dazu werden die Führung eines Protokolls für ein Stehprogramm sowie jegliche medizinische Vorsichtsmaßnahmen empfohlen. Die Stehprogramme müssen vom behandelnden Therapeuten überwacht werden. Altimate Medical pflegt eine Politik der kontinuierlichen Produktverbesserung und behält sich das Recht vor, Merkmale, technische Daten und Preise ohne Ankündigung zu ändern. Fragen Sie bei Altimate Medical nach den neuesten Informationen.

FORM MANAEVM 032521 REV A Copyright © 2021 Altimate Medical, Inc. Alle Rechte vorbehalten. Gedruckt in den USA.